Paramètres des Effets

Section 6 — Paramètres des effets

Cette section contient une description détaillée des commandes et paramètres utilisés dans la sélection, la création, et l'édition des effets. Pour un exposé des concepts rattachés, consultez la section précédente

Page Command/Effects

Les commandes de cette page vous permettent de copier et de sauvegarder les effets.

CMD EFFECTS	SAVE BANK EFFECT
	Pressez Command / Effects / 0

Ce paramètre permet de sauver l'effet BANK sur disquette (ou un lecteur SCSI) sous la forme d'un fichier séparé pouvant être chargé à n'importe quel moment. Seul l'effet BANK peut être sauvé directement sur disque. De la même façon, lorsque vous chargez un effet à partir du disque, il est toujours chargé dans l'emplacement de l'effet BANK. Si vous désirez sauvegader un effet ROM ou INST (instrument) comme fichier effet séparé, vous devez d'abord le copier dans l'effet BANK (voir ci-dessous), puis le sauver.

- Sélectionnez SAVE BANK EFFECT.
- Pressez ***Enter•Yes***. L'afficheur indique le nom du fichier associé à l'effet de BANK courant. Vous pouvez renommer l'effet à l'aide des ***flèches*** et du ***curseur Data Entry*** si vous le désirez.
- Pressez ***Enter•Yes*** pour sauvegarder le fichier effet sur disque.

CMD EFFECTS	COPY CURRENT EFFECT
	Pressez Command / Effects / 1

Cette commande permet de copier un effet de la bank vers un instrument, ou l'inverse. Elle peut également servir à copier un des effets ROM à un instrument, ou l'effet BANK. L'effet copié (l'effet source) est toujours celui sélectionné dans la page FX Select•FX Bypass.

- Sélectionnez COPY CURRENT EFFECT.
- Pressez ***Enter•Yes***. L'afficheur indique le paramètre DIRECTION. A l'aide des ***flèches haut/bas*** , sélectionnez ou COPY TO BANK, pour copier l'effet de l'instrument courant vers l'effet BANK, ou COPY TO INST pour copier l'effet affiché dans la page FX Select•FX Bypass vers l'un des instruments de la mémoire interne.
- Pressez ***Enter•Yes***. Si vous aviez sélectionné COPY TO BANK à l'étape précédente, l'afficheur indique brièvement COMMAND COMPLETED et la procédure est terminée. Cependant, si COPY TO INST était sélectionné, utilisez les boutons ***Instrument•Sequence Track*** pour choisir l'instrument dans lequel vous désirez copier l'effet BANK. Une fois l'instrument de destination choisi, pressez ***Enter•Yes***.

Page Edit/Effects

Chacun des effets possède plusieurs pages contenant une série de paramètres précis associés à l'effet. Pressez le bouton ***Edit*** , puis le bouton***Effects*** pour accéder à ces paramètres.

Variations des Effets

Le premier écran de paramètre est semblable quelque soit l'effet (l'afficheur indique VAR=). Il permet de sélectionner une parmi quatre Variations de l'Effet, qui sont des variations présélectionnées, vous permettant d'accéder rapidement à plusieurs configurations du même effet. Chacune de ces quatre variations est éditable, et peut se comporter comme une mémoire tampon pour l'édition. Chaque Variation propose deux sources de modulations, paramètres de destination, et étendues de modulation différentes (pour un total de huit paramètres modulables).
Les écrans suivants diffèrent, et contiennent les paramètres appropriés, offrant assez de flexibilité pour la personnalisation des effets.

ROM-01 HALL REVERB
ROM-02 44KHZ REVERB
ROM-03 ROOM REVERB

Ces algorithmes d'effet offrent une réverb stéréo de qualité studio. Les paramètres BUS1, BUS2, et BUS3 peuvent être routés dans l'effet, avec différents mix Wet/Dry. HALL REVERB est une réverb à long temps de décroissance (decay), et des réflexions transversales. 44KHZ REVERB est une réverb hall utilisant la fréquence d'échantillonnage de 44 kHz (la polyphonie est réduite à 23 voix). ROOM REVERB propose un temps de décroissance plus court, tel celui d'une petite pièce.

Les paramètres disponibles dans ces trois algorithmes sont:

DECAY TIME
Gamme des valeurs: 0 à 99
Détermine le temps pris par la réverbération pour décroître jusqu'à un faible niveau (-60 dB), après l'arrêt du signal d'entrée.

LOW FREQ DECAY — Low Frequency Decay
Gamme des valeurs: -99 à +99
Augmente ou diminue la vitesse de décroissance des basses fréquences.

DIFFUSION
Gamme des valeurs: 0 à 99
Ce paramètre détermine si les premières réflexions apparaîtront comme une série d'échos distincts (valeurs plus faibles), ou seront plus diffus (valeurs plus élevées).

HI FREQ DAMPING — High Frequency Damping
Gamme des valeurs: 0 à 99
Ce paramètre détermine la vitesse d'atténuation des hautes fréquences à l'intérieur de la décroissance de la réverbération. Lorsqu'une réverb naturelle décroît, certaines hautes fréquences tendent à être absorbées par l'environnement. L'augmentation de la valeur de ce paramètre filtre les quantités augmentant de fréquences hautes .

HI FREQ BANDWIDTH — High Frequency Bandwidth
Gamme des valeurs: 0 à 99
Le paramètre High Frequency Bandwidth agit comme filtre passe-bas sur le signal entrant dans la réverb, contrôlant la quantité de fréquences hautes passant dans l'effet. Plus la valeur est élevée, plus les fréquences hautes passent.

DETUNE RATE
Gamme des valeurs: 00 à 99
Ce paramètre contrôle la vitesse du LFO de désaccord inclus dans la réverb. Le désaccord crée une légère déviation de la hauteur du signal réverbéré, lui donnant une décroissance plus naturelle, en cassant les résonances.

DETUNE AMT — Detune Amount
Gamme des valeurs: 00 à 99
Ce paramètre contrôle l'intensité du désaccord, c'est à dire la quantité de déviation de la hauteur. Les valeurs inférieures produisent un son métallique. Certains sons demandent des valeurs très faibles.

PRE-DELAY TIME
ROOM and HALL REVERB Gamme des valeurs: 0 à 500
44KHZ REVERB Gamme des valeurs: 0 à 340
Ce paramètre produit un délai avant le moment où le signal d'origine entre dans la réverb). Les valeurs sont en millisecondes.

HI FREQ BANDWIDTH — High Frequency Bandwidth
Gamme des valeurs: 0 à 99
Le paramètre High Frequency Bandwidth agit comme filtre passe-bas sur le signal entrant dans la réverb, contrôlant la quantité de fréquences hautes passant dans l'effet. Plus la valeur est élevée, plus les fréquences hautes passent.

DETUNE RATE
Gamme des valeurs: 00 à 99
Ce paramètre contrôle la vitesse du LFO de désaccord inclus dans la réverb. Le désaccord crée une légère déviation de la hauteur du signal réverbéré, lui donnant une décroissance plus naturelle, en cassant les résonances.

DETUNE AMT — Detune Amount
Gamme des valeurs: 00 à 99
Ce paramètre contrôle l'intensité du désaccord, c'est à dire la quantité de déviation de la hauteur. Les valeurs inférieures produisent un son métallique. Certains sons demandent des valeurs très faibles.

PRE-DELAY TIME
ROOM and HALL REVERB Gamme des valeurs: 0 à 500
44KHZ REVERB Gamme des valeurs: 0 à 340
Ce paramètre produit un délai avant le moment où le signal d'origine entre dans la réverb). Les valeurs sont en millisecondes.

ROM-04 DUAL DELAYS
ROM-05 44KHZ DELAYS

C'est un délai numérique stéréo de qualité professionnelle. DUAL DELAY; utilise la fréquence d'échantillonnage standard de 30kHz (31 voix), tandis que 44KHZ DELAYS; utilise la fréquence de 44 kHz (la polyphonie est réduite à 23 voix). Les deux algorithmes possèdent des paramètres identiques. Les BUS 1 et 2 peuvent avoir des réglages de mixage, de Feedback et temps de délai différents. Le BUS 3 est le bus dry ("sec").

BUS1 (and 2) DELAY MIX
Gamme des valeurs: 00 à 99
Ce paramètre contrôle le mixage entre le signal d'origine et le délai. En réglant ce paramètre sur 00, seul le signal non traité sera entendu, alors qu'un réglage de 99 l'élimine complétement, la partie retardée restant seule.

BUS1 (and 2) FEEDBACK
Gamme des valeurs: 00 à 99
Détermine la quantité de signal qui sera réinjectée de la sortie du délai de droite dans l'entrée, augmentant ainsi le nombre de répétitions.

BUS1 (and 2) DELAY TIME — Left and Right
Gamme des valeurs Bus 1: 0 à 2000
Gamme des valeurs 44kHz Delays: 0 à 1300
Gamme des valeurs Bus 2: 0 à 150
Détermine l'écart entre les délais. Chaque pas augmente le délai d'une milliseconde. Les canaux gauche et droit sont réglables séparément.

ROM-06 CHORUS+REVRB

Cet effet combine un chorus à quatre voix avec la réverb standard. En assignant une voix au BUS1, on obtient chorus et réverb, tandis qu'en passant par le BUS 2, on n'obtient que la réverb. Le BUS3 court-circuite l'effet (dry).

BUS1 REV AFTER CHOR — Reverb After Chorus
Gamme des valeurs: 00 à 99
Ce paramètre détermine le montant du signal du BUS 1 (le chorus) qui passera aussi dans la réverb — c'est un mixage de la réverb pour le signal avec chorus.

BUS2 REVERB MIX
Gamme des valeurs: 00 à 99
Ce paramètre contrôle le mixage Wet/Dry de la réverb des voix du BUS2.

REVERB DECAY TIME
LOW FREQ DECAY — Low Frequency Decay
DIFFUSION
HI FREQ DAMPING — High Frequency Damping
HI FREQ BANDWIDTH — High Frequency Bandwidth
REVERB DETUNE RATE
REVERB DETUNE AMT
Voir description dans HALL REVERB.

EARLY RFLECTION LEV — Early Reflection Level
Gamme des valeurs: 00 à 99
Contrôle le niveau des pré-échos du signal entrant ajouté directement à la réverb.

CHORUS RATE
Gamme des valeurs: 00 à 99
Ce paramètre contrôle les quatre vitesses de modulation des temps de delay du chorus. La modulation du delay produit le vibrato et le tremolo.

CHORUS AMT — Chorus Amount
Gamme des valeurs: 00 à 99
Ce paramètre contrôle la profondeur du vibrato et du tremolo

CHORUS MIX
Gamme des valeurs: 00 à 99
Ce paramètre contrôle le mixage Dry/Wet du chorus lui-même.

CHORUS FEEDBACK
Gamme des valeurs: -99 à +99
Ce paramètre contrôle la quantité de feedback appliquée au chorus. Le signe de la valeur détermine la polarité du feedback. Le Feedback accentue la complexité du signal "oscillant".

ROM-07 PHASER+REVRB

Un phasing à 12-pôles, avec réverb. Assignez le son au BUS1 pour obtenir phasing plus réverb; au BUS2 pour seulement la réverb; et au BUS3 pour court-circuiter l'effet (dry).

BUS1 REVERB MIX
Gamme des valeurs: 0 à 99
Ce paramètre contrôle le mixage Dry/Wet du Phaser dans la Réverb.

BUS2 REVERB MIX
Gamme des valeurs: 0 à 99
Ce paramètre contrôle le mixage Dry/Wet de Réverb.

REVERB DECAY TIME
LOW FREQ DECAY — Low Frequency Decay
DIFFUSION
HI FREQ DAMPING — High Frequency Damping
HI FREQ BANDWIDTH — High Frequency Bandwidth
REVERB DETUNE RATE
REVERB DETUNE AMT
Voir description dans HALL REVERB.

EARLY RFLECTION LEV — Early Reflection Level
Voir description dans Chorus+Reverb.

PHASE CENTER
Gamme des valeurs: 0 à 99
Ce paramètre contrôle le centre du l'étendue du phasing.

PHASE RATE
Gamme des valeurs: 0 à 99
Ce paramètre contrôle la vitesse de modulation des pôles du phasing.

PHASE WIDTH
Gamme des valeurs: 0 à 99
Ce paramètre contrôle la quantité de modulation appliquée aux pôles du phasing.

PHASE FEEDBACK
Gamme des valeurs: -99 à +99
Ce paramètre contrôle la quantité de feedback appliquée au phasing. Le signe de la valeur détermine la polarité du feedback.

PHASE DEPTH
Gamme des valeurs: 0 à 99
Ce paramètre contrôle la profondeur des creux créés par le phasing.

ROM-08 FLANGER+REV

L'algorithme FLANGER+REV est similaire à l'algorithme Chorus+Reverb, avec un seul LFO. En assignant une voix au BUS1, on obtient flanger et réverb, tandis qu'en passant par le BUS 2, on n'obtient que la réverb. Le BUS3 court-circuite l'effet (dry).

BUS1 REVERB MIX
Gamme des valeurs: 0 à 99
Ce paramètre contrôle le mixage Dry/Wet du Flanger dans la Réverb.

BUS2 REVERB MIX
Gamme des valeurs: 0 à 99
Ce paramètre contrôle le mixage Dry/Wet de la réverb pour les signaux du BUS2.

REVERB DECAY TIME
LOW FREQ DECAY — Low Frequency Decay
DIFFUSION
HI FREQ DAMPING — High Frequency Damping
HI FREQ BANDWIDTH — High Frequency Bandwidth
REVERB DETUNE RATE
REVERB DETUNE AMT
Voir description dans HALL REVERB.

EARLY RFLECTION LEV — Early Reflection Level
Voir description dans Chorus+Reverb.

FLANGE CENTER
Gamme des valeurs: 0 à 99
Ce paramètre contrôle le centre de l'étendue du flanger.

FLANGE RATE
Gamme des valeurs: 0 à 99
Ce paramètre contrôle la vitesse de modulation de l'effet flanger.

FLANGE WIDTH
Gamme des valeurs: 0 à 99
Ce paramètre contrôle l'étendue du balayage des hautes aux basses fréquences dans l'effet flanger.

FLANGE FEEDBACK
Gamme des valeurs: -99 à +99
Ce paramètre contrôle la quantité de feedback appliquée au flanger. Le signe de la valeur détermine la polarité du feedback.

FLANGE DEPTH
Gamme des valeurs: 0 à 99
Ce paramètre contrôle la profondeur des creux créés par l'effet de flanging.

ROM-09 ROT. SPKR+REV

Une simulation de haut-parleur tournant, avec réverb et distorsion. En assignant une voix au BUS1, on obtient haut-parleur tournant, avec réverb et distorsion, tandis qu'en passant par le BUS 2, on n'obtient que la réverb. Le BUS3 est dry (pas d'effet). Des sélections de l'écran Variation permettent d'obtenir un effet tournant sans distorsion.

BUS1 REV AFTER ROTO — Reverb After Rotary Speaker
Gamme des valeurs: 0 à 99
Ce paramètre contrôle le mixage Dry/Wet du Rotary Speaker.

BUS2 REVERB MIX
Gamme des valeurs: 0 à 99
Ce paramètre contrôle le mixage Dry/Wet de la Réverb du BUS2.

REVERB DECAY TIME
HI FREQ DAMPING — High Frequency Damping
DIFFUSION
Voir description dans HALL REVERB.

ROTOR FAST
Gamme des valeurs: 0 à 99
Détermine la vitesse de rotation "rapide" du haut-parleur. Plus haute est la valeur, plus grande est la vitesse.

ROTOR SLOW
Gamme des valeurs: 0 à 99
Détermine la vitesse de rotation "lente" du haut-parleur. ROTOR SLOW détermine le niveau manuel de rotation lorsque FAST-SLOW SWITCH= OFF, ou lorsque la source de modulation sélectionnée est à zéro. Encore une fois, plus haute est la valeur, plus grande est la vitesse.

ROTOR INERTIA
Gamme des valeurs: 0 à 99
Détermine le temps que prend l'effet rotor à accélérer et à ralentir après commutation de lent à rapide, et vice versa. Ajustez le paramètre pour simuler l'effet du HP prenant graduellement de la vitesse.

FAST-SLOW SWITCH
Détermine comment le haut-parleur tournant passe de vitesse lente à vitesse rapide et vice-versa. Le comportement de l'interrupteur reflète précisément le véritable haut-parleur tournant, qui demande un certain temps à accélerer ou ralentir, selon la valeur du paramètre ROTOR INERTIA ci-dessus. N'importe quel source de modulation peut tenir lieu de FAST-SLOW SWITCH. La façon dont les sources de modulation commutent la vitesse du moteur se répartit en deux catégories:

- WHEEL, PBEND, PRESS(ion), PEDAL, XCTRL, KBD, et VEL — Ces sources de modulation se comportent comme des interrupteurs, activant ou désactivant la vitesse rapide. Pour inverser la polarité de l'interrupteur, programmez ROTOR SLOW sur une valeur supérieure à ROTOR FAST.
- KEYDN, SUSTN, FSW-L, PATCH — Ces sources de modulation font alterner la vitesse de rotation entre lente et rapide. A chaque fois que la source de modulation passe de zéro à une valeur positive, l'effet change de vitesse, de lent à rapide, ou de rapide à lent.

DIST GAIN IN/OUT — Distortion Input and Output Gain
Gamme des valeurs In et Out : 0 à 99
Le paramètre IN détermine le gain du signal entrant dans le simulateur d'ampli, créant une saturation de type lampe.

Le paramètre OUT contrôle la *sortie* de la distorsion de l'ampli. On trouve également un circuit "propre" (valeur fixe) en parallèle avec la distorsion. Pour éliminer la distorsion, il suffit donc de régler ce paramètre sur zéro.

SPEAKER GAIN
Gamme des valeurs: 0 à 99
Contrôle le niveau de signal (distordu ou non) appliqué au haut-parleur tournant. Un niveau élevé simule un haut-parleur abimé. Ne programmez des valeurs élevées si vous n'utilisez que peu ou pas de distorsion, car celle-ci accroît le niveau de signal envoyé au haut-parleur.

DISTORTION FILTER
Gamme des valeurs: 0 à 99
Un filtre passe bas à trois pôles, suivant la simulation d'ampli. Ce paramètre contrôle la fréquence de coupure, avec pour résultat un son plus clair (valeurs élevées), ou plus étouffé (valeurs moins élevées).

ROM-10 CHOR+REV+DDL

Chorus avec délai et réverb. En assignant une voix au BUS1, on obtient chorus et réverb, uniquement la réverb par le BUS 2, et le délai par le BUS3.

BUS1 REV AFTER CHOR — Reverb After Chorus
BUS2 REVERB MIX
REVERB DECAY TIME
LOW FREQ DECAY — Low Frequency Decay
HI FREQ DAMPING — High Frequency Damping
REVERB DETUNE RATE/AMT
CHORUS RATE/AMT
CHORUS MIX
CHORUS FEEDBACK
Voir les descriptions dans Chorus+Reverb.

BUS3 DDL MIX
Gamme des valeurs: 0 à 99
Le BUS3 DDL Mix détermine le mixage Dry/Wet du Délai.

DDL TIME L/R
Gamme des valeurs: 0 à 1500
Ce paramètre détermine le temps de délai pour les canaux gauche et droit indépendamment. Il est ajustable de 0 à 1500 en pas d'1 milliseconde.

DDL FEEDBACK
Gamme des valeurs: 0 à 99
Le paramètre DDL Feedback contrôle la quantité de feedback appliquée au retard.

ROM-11 CMP+DIST+REV

Une rugissante simulation de guitare et d'ampli qui propose non seulement compression, distorsion, et réverb, mais également flanger et égalisation. Le BUS1 route le signal par chacun de ces effets, tandis que le BUS2 ne sert que pour la réverb. Le BUS3 est dry.

CMP+DIST+REV Signal Routing

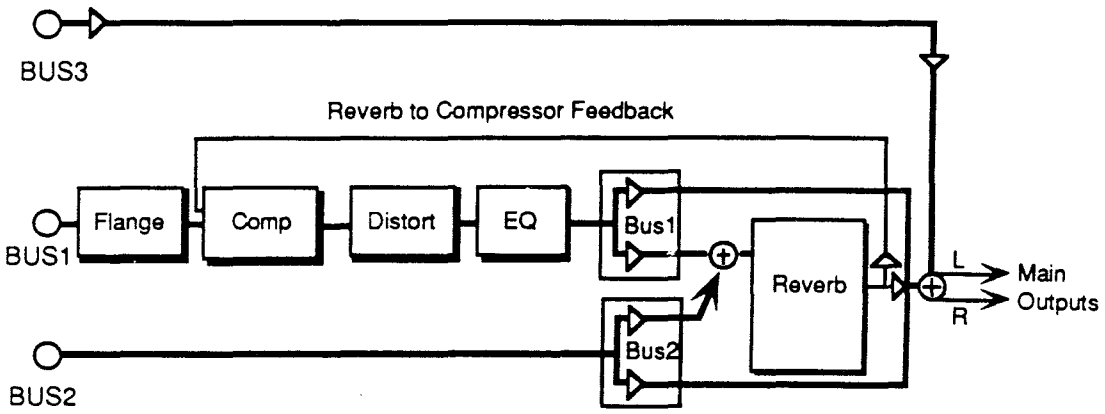

BUS1 REV AFTER DIST — Reverb After Distortion
Gamme des valeurs: 0 à 99
Ce paramètre contrôle le mixage Dry/Wet de la Distorsion.

BUS2 REVERB MIX
REVERB DECAY TIME
HI FREQ DAMPING — High Frequency Damping
Voir descriptions sous HALL REVERB.

COMPRESSOR THRESHLD
Gamme des valeurs: 0 à 99
Ce paramètre contrôle le niveau de seuil du compresseur. Lorsque le signal entrant décroît sous la valeur de seuil, le compresseur augmente le gain du circuit, entraînant également une augmentation du feedback . La compression normale est "72".

DIST GAIN IN et OUT
Gammes des valeurs: 0 à 99
Ces deux paramètres contrôlent les niveaux entrant et sortant de l'effet distorsion. Pour plus de distorsion, programmez un niveau d'entrée élevé, et baissez le niveau de sortie pour maintenir le niveau général. Pour moins de distorsion, programmez un niveau d'entrée faible, et un niveau de sortie élevé.

DIST LPF/HPF — Distortion Low Pass Filter/High Pass Filter
Gammes des valeurs: 0 à 99
Le paramètre DIST LPF filtre les hautes fréquences après le circuit de distorsion. Plus basses sont les valeurs, moins les fréquences hautes passent au travers. Le paramètre DIST HPF filtre les basses fréquences après le circuit de distorsion. Plus basses sont les valeurs, moins les fréquences basses passent au travers.

DIST FLANGE RATE
Gamme des valeurs: 0 à 99
Ce paramètre contrôle la vitesse de modulation des creux dus à l'effet flanger. Une valeur de 0 désactive le flanger.

SYSTEM FEEDBACK
Gamme des valeurs: -99 à +99
Ce paramètre contrôle la quantité de signal appliquée de la sortie de la réverb de retour à l'entrée du compresseur. Le signe de la valeur détermine la polarité du feedback.

Remarque: Le niveau de feedback étant pris à la sortie du BUS1, si celui-ci est réglé sur une valeur faible, ou sur +0, le feedback aura peu de conséquence. D'autre part, il est important de remarquer que, le signal étant pris à partir de la réverb, qui reçoit également le BUS2, les sons routés dans le BUS2 sont prises dans la boucle de feedback avec les signaux du BUS1.

ROM-12 DIST+CHO+REV

Un simulateur de guitare et d'ampli plus clair, proposant distorsion, chorus, et réverb, mais sans le compresseur. Les trois effets peuvent fonctionner en série, ou en parallèle, selon les paramètres des trois BUS. Cet effet utilise le dispositif de mixage à triple fonction.

BUS1 DIST INTO CHOR MIX — Distortion Into Chorus Mix
Gamme des valeurs: 0 à 99
Ce paramètre détermine combien de la sortie du bus de distorsion sera injecté dans le Bus2 pour ajout de chorus. Le réglage de ce paramètre sur 0 entraine un passage direct de la sortie du bus de distorsion dans les sorties principales.

CHOR INTO REV MIX — Chorus Into Reverb Mix
Gamme des valeurs: 0 à 99
Ce paramètre détermine combien de la sortie du bus de chorus sera injecté dans le Bus3 pour ajout de réverb. Le réglage de ce paramètre sur 0 entraine un passage direct de la sortie du bus de chorus dans les sorties principales.

BUS3 REVERB MIX
Gamme des valeurs: 0 à 99
Fixe le mixage Dry/Wet de la réverb.

DIST GAIN IN and OUT
Gamme des valeurss: 0 à 99
Consultez la description dans CMP+DIST+REV.

DIST FILTER FC — Distortion Filter Cutoff Frequency
Gamme des valeurs: 0 à 99
Détermine la fréquence de coupure du filtre (la brillance) de la distorsion.

DIST FILTER Q — Distortion Resonant Peak
Gamme des valeurs: 1 à 25
Ce paramètre détermine le niveau de la crête de résonance au point coupure du filtre. Alors que le paramètre FILTER FC détermine où (à quelle fréquence) cette crête doit se produire, le réglage Q contrôle l'intensité de la crête.

DISTORTION MIX
Gamme des valeurs: 0 à 99
Détermine le mix Dry/Wet, ou dans ce cas, plutôt le mix sale/propre du signal. Une valeur de 0 donne un signal propre, une valeur de 99 un signal totalement distordu.

REVERB DECAY TIME
LOW FREQ DECAY — Low Frequency Decay
HI FREQ DAMPING — High Frequency Damping
HI FREQ BANDWIDTH — High Frequency Bandwidth
REVERB DETUNE RATE/AMT
Voir description dans HALL REVERB.

EARLY RFLECTION LEV
CHORUS RATE/AMT
CHORUS MIX
Voir description dans CHORUS+REVERB.

ROM-13 WAH+DIST+REV

Un simulateur de guitare et d'ampli, avec distorsion, compression, réverb, et un filtre résonnant suivant l'amplitude du signal. En assignant une voix au BUS1, on obtient distorsion, wah et réverb, tandis qu'en passant par le BUS 2, on n'obtient que la réverb. Le BUS3 est dry (pas d'effet).

BUS1 REV AFTER DIST — Reverb After Distortion
Gamme des valeurs: 0 à 99
Ce paramètre contrôle le mixage Dry/Wet de la Distorsion.

BUS2 REVERB MIX
REVERB DECAY TIME
REVERB DAMPING — Reverb Damping
Voir descriptions dans HALL REVERB.

COMPRESSOR THRESHLD — Compressor Threshold
DIST GAIN IN and OUT
Voir descriptions dans CMP+DIST+REV.

WAH FILTER CENTER
Gamme des valeurs: 0 à 99
Détermine où se place la crête résonnante du wah. Les valeurs élevées entraînent un wah plus aigû.

WAH RANGE
Gamme des valeurs: -99 à +99
Contrôle la profondeur du wah. Analogue à la profondeur du mouvement sur une pédale wah-wah .

SYSTEM FEEDBACK
Voir description dans CMP+DIST+REV.

ROM-14 SMALL ROOM
ROM-15 LARGE ROOM
ROM-16 HALL REVERB2

Ces trois algorithmes offrent une réverb de qualité studio pouvant être contrôlée avec une grande précision. Les paramètres BUS1, BUS2, et BUS3 peuvent être routés dans l'effet, avec différents mix Wet/Dry. Le paramètre BUS3 est dry. : SMALL ROOM offre une certaine ambiance, : LARGE ROOM offre une ambiance plus grande, et : HALL REVERB2 est un grand espace acoustique, offrant une réverb à haute densité.

Circuit du signal SMALL ROOM, LARGE ROOM, HALL REVERB2

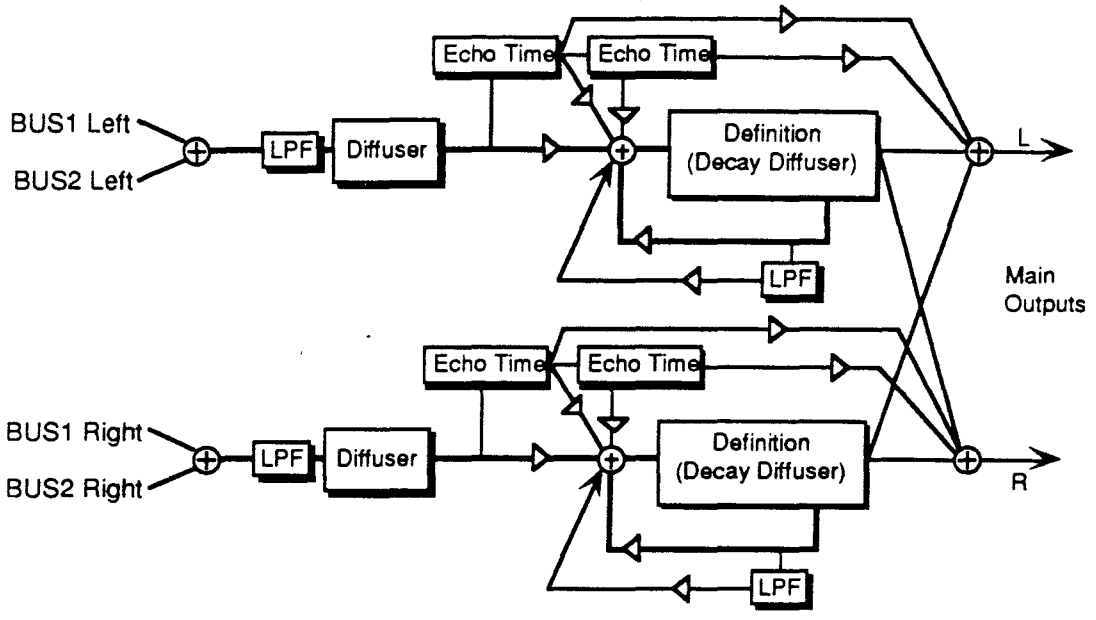

Ces trois algorithmes de réverb partagent essentiellement le même circuit de routage du signal. Celui-ci pénètre un filtre passe-bas, puis est directement envoyé aux diffuseurs, qui brouillent le signal. Il est ensuite injecté à un diffuseur de decay, le Definition, et diffusé sur une certaine durée (créant la décroissance). Des bribes provenant des Definition gauche et droit sont injectés dans la sortie, pour créer un signal stéréo synthétique. Le signal du Definition passe par un filtre passe-bas, suivi d'un paramètre de décroissance des basses fréquences, qui contrôle le taux d'extinction des basses fréquences. On trouve également à cet endroit un paramètre contrôlant le temps de décroissance des signaux gauche et droit. Ceux-ci sont ramenés dans le module Definition. On trouve aussi entre le diffuseur et le Definition deux modules d'écho, dont le produit peut être routé directement vers la sortie, ou ramené dans le Definition. Les paramètres BUS1 et BUS2 MIX permettent de créer un mix Dry/Wet. Le BUS3 (absent du schéma) est le signal dry.

Les paramètres disponibles dans ces trois algorithmes sont:

DECAY TIME
Gamme des valeurs Small Room: 0.20 à 100.0 sec.
Gamme des valeurs Large Room: 0.20 à 150.0 sec.
Gamme des valeurs Hall Reverb2: 0.70 à 250.0 sec.
Détermine la quantité de temps nécessaire à la décroissance de la réverbération à un niveau très faible après la fin du signal d'entrée. Un niveau élevé n'est pas recommandé avec les réverb room, car cela tendrait à créer un sustain infini et artificiel. La plupart des pièces ne possédant pas naturellement un long temps de décroissance, réglez sur les valeurs inférieures pour un meilleur résultat. Cependant, les valeurs élevées sont recommandées pour les réverbs hall.

PREDELAY TIME
Gamme des valeurs: 0 à 450 ms
Détermine la quantité de temps nécessaire à l'entrée du signal d'origine dans la réverb. Les valeurs élevées indiquent un retard plus grand.

LF DECAY TIME
Gamme des valeurs: -99 à +99
Ce paramètre sert de commande tonale, et amplifie (valeurs positives) ou atténue (valeurs négatives) la vitesse de décroissance des fréquences basses.

HF DAMPING
Gamme des valeurs: 0 à 99
Ce paramètre détermine la vitesse d'atténuation des fréquences élevées lors de la décroissance de la réverbération. Lors de la décroissance d'une réverb naturelle, certaines fréquences élevées ont tendance à être absorbées par l'environnement. L'augmentation de la valeur de ce paramètre filtre graduellement de plus en plus d'énergies aux fréquences élevées.

HF BANDWIDTH
Gamme des valeurs: 1 à 99
Ce paramètre sert de filtre passe-bas du signal entrant dans la réverb, contrôlant la quantité de fréquences élevées passant dans l'effet. Plus la valeur est grande, plus les fréquences élevées passeront. Fonctionne comme le bouton de timbre d'une guitare.

DIFFUS1
Gamme des valeurs: 0 à 99
Ce paramètre brouille les transitoires d'attaque du signal entrant, afin de *diffuser* et adoucir le son. Les valeurs faibles feront apparaître les impulsions comme une série d'échos distincts, tandis que les valeurs élevées ont tendance à augmenter le brouillage (son plus doux, contenant moins d'échos séparés). Nous recommandons une valeur de 50 pour débuter.

DIFFUS2
Gamme des valeurs: 0 à 99
Ce paramètre, similaire, et en série avec le module Room Diffusion1, se comporte de la même façon, mais contrôle la gamme des basses fréquences. Expérimentez différents niveaux des paramètres de diffusion, pour trouver les réglages adaptés à votre source.

DECAY DEFINITION
Gamme des valeurs: 0 à 99
Ce paramètre détermine la vitesse à laquelle la densité des échos augmente avec le temps. Une trop haute valeur de ce paramètre peut provoquer une croissance de la densité supérieure à la vitesse de la décroissance. En règle générale, DECAY DEFINITION ne devrait pas excéder LF DECAY TIME plus DECAY TIME.

DETUNE RATE
Gamme des valeurs: 0 à 99
Ce paramètre détermine la vitesse du LFO de désaccord introduit dans la décroissance de la réverbération . Le désaccord introduit une légère oscillation de la déviation de hauteur dans la décroissance, lui donnant un sonorité plus naturelle, en cassant les noeuds de résonance.

DETUNE DEPTH
Gamme des valeurs: 0 à 99
Ce paramètre contrôle l'intensité du désaccord, c'est à dire la quantité de déviation de la hauteur. Les valeurs inférieures produisent un son métallique. Certains sons demandent des valeurs très faibles, tandis que d'autres sonnent de façon plus naturelle avec des valeurs élevées.

PRIMARY SEND LEVEL
Gamme des valeurs: -99 à +99
Ce paramètre détermine le niveau du signal diffusé dans le module de définition de la réverb.

REFL 1 TIME
Gamme des valeurs: 0 à 120 milliseconds
Ce paramètre détermine la durée de retard du premier pré-écho. Les pré-échos sont les premiers sons réfléchis par les murs, ou les surfaces réfléchissantes "live". Les valeurs élevées retardent plus la diffusion du signal.

REFL 1 LEVEL
Gamme des valeurs: 0 à 99
Ce paramètre détermine le niveau du premier pré-écho. Ce pré-niveau détermine le niveau de passage de l'écho dans le module Definition.

REFL 1 SEND
Gamme des valeurs: 0 à 99
Ce paramètre détermine le niveau du premier pré-écho, l'écho étant routé directement vers la sortie.

REFL 2 TIME
Gamme des valeurs: 0 à 120 milliseconds
Ce paramètre détermine la durée de retard du second pré-écho.

REFL 2 LEVEL
Gamme des valeurs: 0 à 99
Ce paramètre détermine le niveau du second pré-écho. Comme le signal continue de rebondir sur les diverses surfaces réfléchissantes (murs), son volume décroît. Ce

paramètre ne doit pas être trop élevé, de façon à obtenir un écho naturel.

REF 2 SEND
Gamme des valeurs: 0 à 99
Ce paramètre détermine le niveau du second pré-écho, l'écho étant routé directement vers la sortie.

POSITN BAL (1)
POSITN BAL (2)
POSITN BAL (3)
Gammes des valeurs: -99 à +99
Le paramètre Position Balance simule la profondeur de la pièce room/hall. On peut considérer ces paramètres comme étant trois microphones différents, placés en différents endroits de la pièce (le premier est plus près, le troisième est plus loin de l'avant). Lorsque la valeur (le volume) de POSITN BAL (1) est élevée, le son paraît plus proche de l'avant, tandis que une valeur de POSITN BAL (3) plus élevée le fait paraître plus éloigné, suggérant une pièce plus profonde (plus "wet").

MOD SRC 1
DST 1
MIN 1
MAX 1
MOD SRC 2
DST 2
MIN 2
MAX 2
Ces paramètres de modulation sont expliqués en détail dans la *Section 5 — Concepts des Effets.*

ROM-17 SMALL PLATE
ROM-18 LARGE PLATE

Une réverb à plaque (plate reverb) utilise les vibrations d'une plaque en métal pour rendre une réverb de sonorité métallique. SMALL PLATE est une réverb à plaque de petite taille, tandis que LARGE PLATE simule une réverb à plaque plus grande. Les Small plate sont le plus souvent utilisées en studio pour la batterie et les percussions, les Large plate étant généralement utilisées pour améliorer le son du chant.

Circuit du signal des réverbs Small Plate et Large Plate

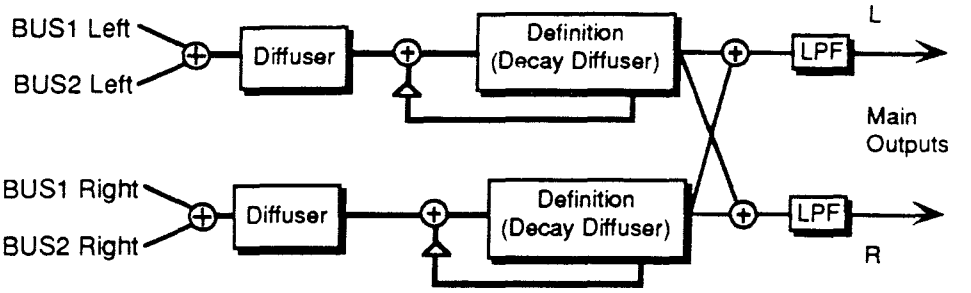

Les deux algorithmes de réverb à plaque partagent le même circuit de signal. La valeur interne des modules (qui n'est pas programmable) différencie les deux versions, Small et Large. Le signal est directement envoyé aux diffuseurs, qui brouillent le signal. Il est ensuite injecté à un diffuseur plus grand, nommé Decay Definition, et diffusé sur une certaine durée (créant la décroissance). Le signal est ensuite routé vers la sortie et dans un filtre passe-bas. Un paramètre permet de déterminer les durées de décroissance (Decay Time) des signaux gauche et droit (indiqués ci-dessus sous forme de triangles). Le signal est ensuite ramené dans le module Definition. On trouve aussi un signal externe Dry (non indiqué), qui passe directement de l'entrée à la sortie (BUS3). Les paramètres BUS1 et BUS2 MIX peuvent être routés dans l'effet de façon à obtenir des mix Dry/Wet différents.

Les paramètres disponibles dans ces algorithmes sont:

DECAY TIME
Gamme des valeurs Small Plate: 0.2 à 100.0 sec.
Gamme des valeurs Large Plate: 0.4 à 140.0 sec.
Ce paramètre détermine la quantité de temps nécessaire à l'extinction de la réverbération. Les sons de percussion sont plus adaptés à SMALL PLATE. Ces algorithmes bénéficient grandement de valeurs élevées.

PREDELAY TIME
Gamme des valeurs Small Plate: 0 à 500 ms
Gamme des valeurs Large Plate: 0 à 430 ms
Détermine la quantité de temps nécessaire à l'entrée du signal d'origine dans la réverb à plaque. Une valeur de 0 correspond à un retard nul.

HF DAMPING
Gamme des valeurs: 0 à 99
L'augmentation de cette valeur filtre de plus en plus d'énergie aux fréquences élevées. Les valeurs supérieures entraînent une décroissance abrupte. Détermine la fréquence de coupure d'un filtre passe-bas en série avec la décroissance du module Definition.

HF BANDWIDTH
Gamme des valeurs: 1 à 99
Ce paramètre se comporte en filtre passe-bas en sortie des réverbs à plaque, contrôlant la quantité de fréquences élevées présentes. Plus la valeur est élevée, plus les fréquences supérieures sont autorisées à passer, pour un son plus clair. Des effets intéressants peuvent être obtenus par modulation de ce paramètre sur une grande gamme de valeurs.

DIFFUS1
Gamme des valeurs: 0 à 99
Ce paramètre brouille le signal entrant, afin d'adoucir le son. Les valeurs faibles feront apparaître les impulsions comme une série d'échos distincts, tandis que les valeurs élevées ont tendance à augmenter le brouillage (son plus doux, contenant moins d'échos séparés), rendant les échos moins présents.

DIFFUS2
Gamme des valeurs: 0 à 99
Ce paramètre, similaire, et en série avec le précédent, contrôle la gamme des basses fréquences. Les réverbs à plaque ont tendance à rendre un son métallique, et les diffuseurs permettent de brouiller le signal, éliminant l'aspect métallique du son.

DECAY DEFINITION
Gamme des valeurs: 0 à 99
Ce paramètre détermine la vitesse à laquelle la densité des échos augmente avec le temps. Une valeur élevée de ce paramètre peut provoquer une croissance de la densité supérieure à la vitesse de décroissance. Essayez de sélectionner la valeur la plus haute qui soit adaptée à la source.

ER LEV (1 à 4)
Gammes des valeurs: -99 à +99
Ces paramètres contrôlent quatre niveaux de premières réflexions. Les valeurs faibles produisent un son plus mouillé. Ces quatre niveaux de réflexion sont proches de l'entrée du module DECAY DEFINITION.

L/R BALANCE
Gamme des valeurs: -99 à +99
Ce paramètre détermine la balance gauche/droite du signal de la réverb à plaque. Une valeur de -99 correspond à la gauche, une valeur de +99 à la droite. La valeur +0 place la réverb au centre de la stéréo.

MOD SRC 1
DST 1
MIN 1
MAX 1
MOD SRC 2
DST 2
MIN 2
MAX 2
Ces paramètres sont expliqués en détail dans la *Section 5 — Concepts des Effets.*

ROM-19 REVRSE REVRB

L'algorithme REVRSE REVRB produit une réverbération qui augmente graduellement, simulant un son inversé, avec une durée pouvant atteindre plusieurs secondes. Lorsqu'un signal pénètre cet algorithme, la réverb à plaque (de laquelle est dérivé cet algorithme) est presqu'aussitôt activée, et le volume de sortie est graduellement augmenté. Cet algorithme n'est déclenché qu'une seule fois. La REVERSE REVERB est déclenchée par un niveau de signal d'entrée(THRESHOLD) déterminé par l'utilisateur. Une fois déclenchée, l'enveloppe inverse démarre sa progression, et ignore les niveaux de déclenchement subséquents. Si vous cherchez un effet inverse à redéclenchement, vous pouvez utiliser REVRSE REVB 2. Le circuit de la Reverse Reverb est similaire à celui de la réverb à plaque; Les paramètres BUS1 et BUS2 MIX permettent d'obtenir différents mix dry/wet.

Les paramètres disponibles dans cet algorithme sont:

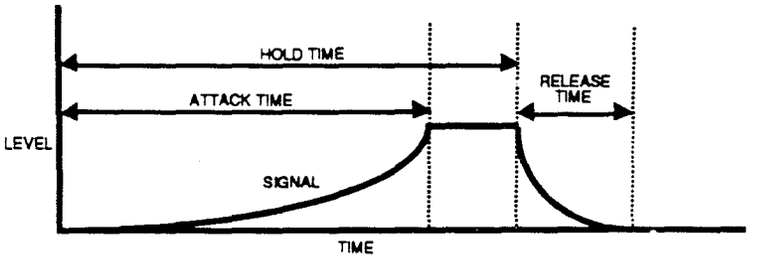

HOLD TIME
Gamme des valeurs: 1ms à 10.0s
Ce paramètre détermine la durée de l'enveloppe inversée après son déclenchement. En règle générale, ne fixez pas le HOLD TIME sur une valeur par trop supérieure au ATTACK TIME.

ATTACK TIME
Gamme des valeurs: 1ms à 10.0s
Ce paramètre règle la durée de la progression de la réverb. Il est recommandé de le régler sur une valeur inférieure au HOLD TIME.

RELEASE TIME
Gamme des valeurs: 1ms à 10.0s
Ce paramètre détermine le temps de relâchement postérieur au HOLD TIME. Cette durée sera généralement assez courte. Le valeurs faibles entraînent une coupure abrupte.

TRIGGER THRESHOLD
Gamme des valeurs: -96 à +0 dB
Fixez ce paramètre sur une valeur aussi faible que possible, selon la source sonore. Afin d'éliminer un déclenchement par erreur, ne le fixez pas trop as. Lorsquel e signal d'entrée passe au dessus de ce seuil, l'enveloppe inversée démarre.

HF DAMPING
Gamme des valeurs: 0 à 99
Ce paramètre sonne d'autant mieux qu'il est réglé sur une valeur faible. Il a la même fonction que dans la réverb à plaque, c'est-à-dire un filtrage des hautes fréquences. Il est recommandé de le régler sur 0 pour un effet de réverb inverse plus naturel.

DIFFUS1
Gamme des valeurs: 0 à 99
DIFFUS1 brouille le signal entrant, afin d'adoucir le son. Ce paramètre contrôle la gamme des hautes fréquences. Les valeurs élevées sont recommandées pour les sons de percussion.

DIFFUS2
Gamme des valeurs: 0 à 99
Similaire, et en série avec DIFFUS1, ce paramètre contrôle la gamme des basses fréquences.

DECAY DEFINITION
Gamme des valeurs: 0 à 99
DECAY DEFINITION détermine la vitesse à laquelle la densité des échos augmente avec le temps. Une trop haute valeur de ce paramètre peut provoquer une croissance de la densité supérieure à la vitesse de la décroissance. Ceci peut être utilisé pour un effet spécial.

SLAPBACK TIME
Gamme des valeurs: 0 à 530ms
Ce paramètre détermine la durée de retard d'un signal dry interne, qui crée un slapback. Cet effet aide à simuler une réverb inversée, puisque dès lors, le signal dry apparaît à la fin. D'une façon générale, il est recommandé pour cet effet de fixer tous les mix BUS sur wet (99). En règle générale, réglez ce paramètre sur une valeur approchant celle du HOLD TIME.

SLAPBACK LEVEL
Gamme des valeurs: 0 à 99
Ce paramètre contrôle le volume du signal slapback (dry). Une valeur de 0 élimine entièrement le slapback.

MOD SRC 1
DST 1
MIN 1
MAX 1
MOD SRC 2
DST 2
MIN 2
MAX 2
Ces paramètres sont décrits en détail dans la *Section 5 — Concepts des Effets.*

ROM-20 REVRSE REVB2

REVRSE REVB2 est identique à REVRSE REVRB, au détail près que cet algorithme se redéclenche sous l'action d'un signal dont le niveau (threshold) est programmé par l'utilisateur. Une fois déclenchée, l'enveloppe inverse démarre sa progression, à moins qu'elle ne soit déclenchée à nouveau par un signal entrant. Si vous cherchez un effet inverse sans redéclenchement, vous pouvez utiliser l'algorithme précédent. Les paramètres BUS1 et BUS2 MIX permettent d'obtenir différents mix dry/wet.

Les paramètres disponibles dans cet algorithme sont:

HOLD TIME
Gamme des valeurs: 1ms à 10.0s
Ce paramètre détermine la durée de l'enveloppe inversée après son déclenchement. En règle générale, ne fixez pas le HOLD TIME sur une valeur par trop supérieure au ATTACK TIME.

ATTACK TIME
Gamme des valeurs: 1ms à 10.0s
Ce paramètre règle la durée de la progression de la réverb. Il est recommandé de le régler sur une valeur inférieure au HOLD TIME.

RELEASE TIME
Gamme des valeurs: 1ms à 10.0s
Ce paramètre détermine le temps de relâchement postérieur au HOLD TIME. Cette durée sera généralement assez courte. Le valeurs faibles entraînent une coupure abrupte.

TRIGGER THRESHOLD
Gamme des valeurs: -96 à +0 dB
Fixez ce paramètre sur une valeur aussi faible que possible, selon la source sonore. Afin d'éliminer un déclenchement par erreur, ne le fixez pas trop as. Lorsque le signal d'entrée passe au dessus de ce seuil, l'enveloppe inversée démarre.

PRE-TRIGGER TIME
Gamme des valeurs: 0 à 530 ms
Ce paramètre sert à capturer les transitoires d'attaque précédent le déclenchement. La qualité sonore dépend en très grande partie de ce paramètre. L'utilisateur détermine la quantité de son pré-déclenchement devant être injectée dans la réverb inversée.

HF DAMPING
Gamme des valeurs: 0 à 99
Ce paramètre sonne d'autant mieux qu'il est réglé sur une valeur faible. Il a la même fonction que dans la réverb à plaque, c'est-à-dire un filtrage des hautes fréquences. Il est recommandé de le régler sur 0 pour un effet de réverb inverse plus naturel.

DIFFUS1
Gamme des valeurs: 0 à 99
DIFFUS1 brouille le signal entrant, afin d'adoucir le son. Ce paramètre contrôle la gamme des hautes fréquences. Les valeurs élevées sont recommandées pour les sons de percussion.

DIFFUS2
Gamme des valeurs: 0 à 99
Similaire, et en série avec DIFFUS1, ce paramètre contrôle la gamme des basses fréquences.

DECAY DEFINITION
Gamme des valeurs: 0 à 99
DECAY DEFINITION détermine la vitesse à laquelle la densité des échos augmente avec le temps. Une trop haute valeur de ce paramètre peut provoquer une croissance de la densité supérieure à la vitesse de la décroissance. Ceci peut être utilisé pour un effet spécial.

MOD SRC 1
DST 1
MIN 1
MAX 1
MOD SRC 2
DST 2
MIN 2
MAX 2
Ces paramètres sont décrits en détail dans la *Section 5 — Concepts des Effets.*

ROM-21 GATED REVERB

L'algorithme GATED REVERB offre une excellente réverb "gated" (coupée). Lorsqu'une réverb est coupée à un certain moment de son déroulement, on obtient un son "gated". Pour obtenir cet effet, les réverbs Gated et Reverse doivent couper un certain nombre de paramètres internes, et pas uniquement l'enveloppe d'amplitude de sortie. C'est, cependant, sur ce dernier paramètre qu'intervient l'utilisateur. L'ASR-10 offre une réverb gated paramètrable dans une large mesure, optimisée pour les instruments percussifs, mais utilisable avec n'importe quel signal. La porte (gate) est ouverte lorsque le signal dépasse le niveau de déclenchement. Celui-ci sera réglé aussi bas que possible par l'utilisateur, afin de ne rien perdre du signal d'origine. La réverb gated se distingue de la réverb inverse par un redéclenchement à chaque passage du signal d'entrée au-dessus d'un niveau de redéclenchement (programmable, voir schémas). La porte reste ouverte tant que le signal reste au dessus du seuil de redéclenchement, et tous les signaux entrant s'accumulent, jusqu'à ce que le niveau général passe en-dessous du seuil de redéclenchement. A ce moment, le temps de maintien (Hold Time) commence (comme indiqué dans le schéma ci-dessous). La raison pour laquelle on dispose de deux seuils est l'élimination des faux déclenchements, et une précision plus grande des temps de maintien. Si vous désirez une gate séparée sur chaque note, utilisez les réverbs Non Lin. Le circuit de signal de la Gated Reverb est dérivé de celui des réverbs à plaque. Les paramètres BUS1 et BUS2 MIX permettent d'obtenir différents mix dry/wet.

Gated Reverb à seuil de redéclenchement élevé

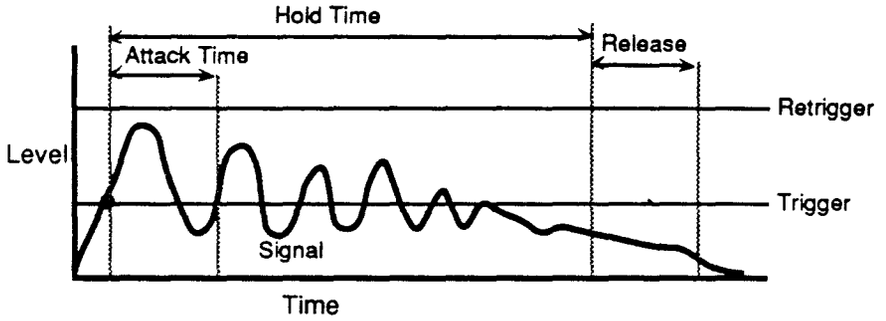

Gated Reverb à faible seuil de redéclenchement

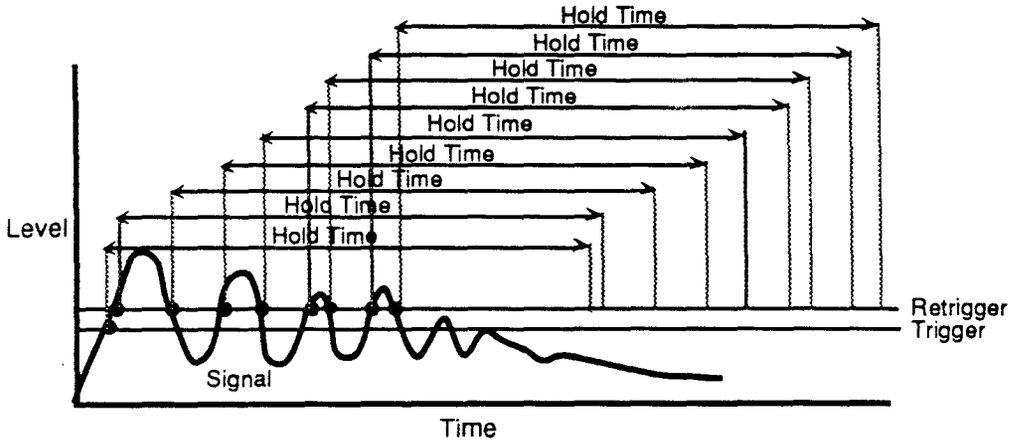

Les paramètres disponibles pour l'algorithme Gated Reverb sont:

ATTACK TIME
Gamme des valeurs: 1ms à 10.0s
Ce paramètre règle le temps d'attaque de la réverb gated une fois que le signal entrant a atteint le seuil de déclenchement. D'une façon générale, l'attaque devrait être courte, et ne pas dépasser le temps de maintien HOLD TIME. Ce paramètre ne doit pas être utilisé en vue d'obtenir une enveloppe de réverb inverse, car ici le volume de l'attaque augmente, tandis que dans la réverb inverse, le volume de l'attaque accélère.

HOLD TIME
Gamme des valeurs: 1ms à 10.0s
Ce paramètre détermine la durée de l'enveloppe inversée après son redéclenchement, et avant le Release (relâchement). Ce temps de maintien recommence si redéclenché.

DECAY TIME
Gamme des valeurs: 0.2 à 100.0 sec.
Ce paramètre détermine la quantité de temps nécessaire à la décroissance de la réverbération.

RELEASE TIME
Gamme des valeurs: 1ms à 10.0s
Ce paramètre règle la quantité de temps nécessaire à la fermeture de la gated réverb après la fin du temps de maintien HOLD TIME. C'est une durée généralement assez courte.

TRIGGER THRESH
Gamme des valeurs: -96 à +0 dB
Ce paramètre règle le niveau de signal déclenchant la réverb gated. Lorsque le signal entrant atteint cette valeur, il déclenche (démarre) la réverb gated. Les valeurs élevées nécessitent un signal entrant plus fort. Fixez ce paramètre sur la valeur la plus faible possible, en fonction de votre source sonore, tout en évitant tout faux déclenchement.

RETRIGGER THRESH
Gamme des valeurs: -96 à +0 dB
Ce paramètre règle le niveau auquel la réverb gated est redéclenchée. Pour un temps de maintien précis, commençant précisément dès le début du signal entrant, ce paramètre devrait être réglé sur une valeur supérieure au niveau du signal entrant, pour éviter les faux redéclenchements. Lorsque le signal entrant atteint le niveau de seuil, la réverb gated est déclenchée. A chaque fois que le signal atteint le seuil de redéclenchement, la réverb gated est redéclenchée, et le temps de maintien repart.

Si le niveau de ce paramètre est réglé sur une valeur inférieure au niveau du signal entrant, la réverb gated est toujours redéclenchée. Avec un temps de décroissance DECAY TIME élevé, on ajoute un côté caverneux aux instruments de percussion.

HF DAMPING
Gamme des valeurs: 0 à 99
Ce paramètre sonne d'autant mieux qu'il est réglé sur une valeur faible. Il a la même fonction que dans la réverb à plaque, c'est-à-dire un filtrage des hautes fréquences. Il

est recommandé de le régler sur 0 pour un effet de réverb inverse plus naturel.

DIFFUS1
Gamme des valeurs: 0 à 99
DIFFUS1 brouille le signal entrant, afin d'adoucir le son. Ce paramètre contrôle la gamme des hautes fréquences. Les valeurs élevées sont recommandées pour les sons de percussion.

DIFFUS2
Gamme des valeurs: 0 à 99
Similaire, et en série avec DIFFUS1, ce paramètre contrôle la gamme des basses fréquences.

DEFINITION
Gamme des valeurs: 0 à 99
DECAY DEFINITION détermine la vitesse à laquelle la densité des échos augmente avec le temps. Une valeur trop élevée peut provoquer une augmentation supérieure à la vitesse de la décroissance. Peut être utilisé pour un effet spécial.

SLAPBACK
Gamme des valeurs: 0 à 530ms
Ce paramètre détermine la durée de retard d'un signal dry interne, qui crée un slapback. En règle générale, le SLAPBACK est réglé sur une valeur supérieure ou égale au HOLD TIME, pour obtenir un effet "inverse".

SLAPBACK LEVEL
Gamme des valeurs: 0 à 99
Ce paramètre contrôle le volume du signal slapback (dry). Une valeur de 0 élimine entièrement le slapback.

ER LEV (1 à 4)
Gamme des valeurs: -99 à +99
Ces paramètres contrôlent quatre niveaux de Premières Réflexions. En les réglant sur des valeurs faibles, le son sera plus mouillé.

L/R BALANCE
Gamme des valeurs: -99 à +99
Ce paramètre détermine la balance stéréo gauche/droite de la réverb gated. Un réglage de -99 correspond à la gauche, tandis qu'un réglage de +99 correspond à la droite. +0 place la réverb au centre du spectre stéréo.

MOD SRC 1
DST 1
MIN 1
MAX 1
MOD SRC 2
DST 2
MIN 2
MAX 2
Ces paramètres sont expliqués en détail dans la *Section 5 — Concepts des Effets*

ROM-22 NLIN REVRB 1
ROM-23 NLIN REVRB 2
ROM-24 NLIN REVRB 3

Les Non Lin Reverbs peuvent être utilisées pour des réverbs massives, gated, inverse, ou des premières réflexions. En général, elles ne produisent pas de réverbs à décroissance exponentielle. A l'inverse des réverbs Hall, Room et Plate, NLIN REVRB 1, 2, et 3 ne font passer qu'une seule fois le signal entrant dans les diffuseurs. Pour cette raison, les diffuseurs sont ici appelés *Density*, pour les distinguer des diffuseurs des autres réverbs (appelés Definition). Density détermine *la quantité* des échos, à l'inverse de la vitesse de décroissance de la densité des échos. Les autres réverbs n'autorisent qu'un contrôle limité sur les premières réflexions. Les réverbs Non Lin colorent à dessein le son résultant. Les paramètres BUS1 et BUS2 peuvent être routés dans l'effet avec différents mix Dry/Wet.

- NLIN REVRB 1 est optimisée pour les effets de durée courte (env. 0.5 sec.)
- NLIN REVRB 2 offre env. une durée de 1.5 sec.
- NLIN REVRB 3 est similaire dans le son à NLIN REVRB 1, mais avec moins de mouvement stéréo, ce qui le rend plus approprié aux pistes de percussion.

Circuit du signal de Non Lin Reverb

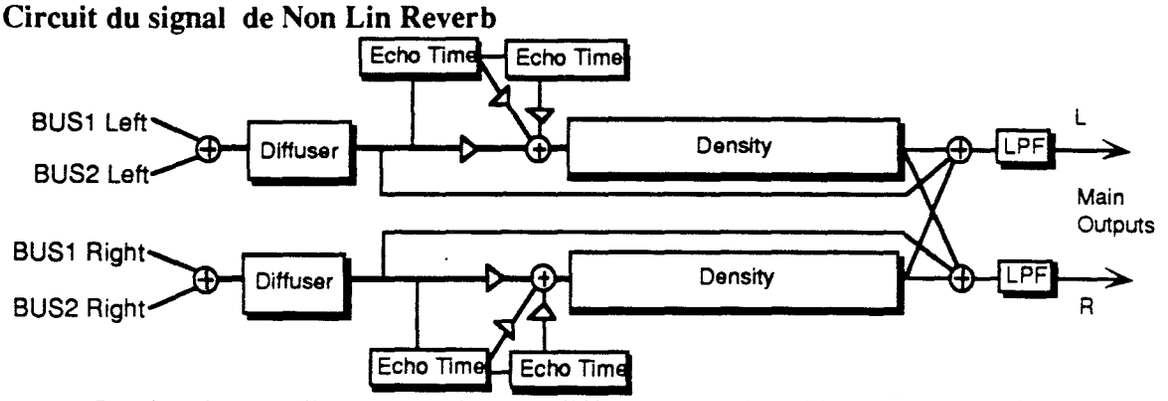

Le signal passe directement dans un diffuseur, pour brouillage. Il est ensuite routé dans un diffuseur de décroissance, nommé Density, et diffusé sur une certaine durée. A l'intérieur du module Density, le signal passe par un amortisseur de hautes fréquences. Il est ensuite dirigé vers la sortie. Après le density, le signal est injecté dans un filtre passe-bas. On trouve deux échos entre le diffuseur et le density. Il existe également un signal extérieur dry (non indiqué), qui passe directement de l'entrée à la sortie (BUS3). Les paramètres BUS1 et BUS2 peuvent passer dans l'effet avec différents mix dry/wet.

Les paramètres disponibles des réverbs Non Lin sont:

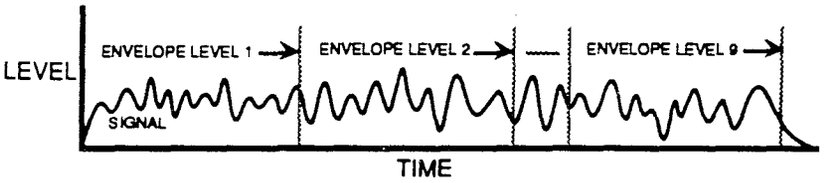

ENV LEV (1 à 9)
Gammes des valeurs: 0 à 99
Ces paramètres contrôlent les niveaux de sorties se succédant dans le temps dans le module density d'entrée à sortie. Le niveau 1 est pris juste après les diffuseurs, et avant les échos (cf schéma). Si cela n'est pas nécessaire, réglez ENV LEV1 sur 0. Les niveaux Envelope Levels 8 et 9 sont positionnés tout à la fin du module Density. Si vous les réglez à un niveau trop élevé, cela peut occasionner un tintement excessif. Ils sont également très dry. Fixez chaque niveau de façon à trouver l'enveloppe adaptée à votre application. Nous recommandons un niveau d'enveloppe moyen ne dépassant pas 45, afin d'éviter de saturer ces réverbs.

HF DAMPING
Gamme des valeurs: 0 à 99
HF DAMPING se trouve à l'intérieur du module density. Ce paramètre contrôle le niveau de hautes fréquences à filtrer.

HF BANDWIDTH
Gamme des valeurs: 1 à 99
Ce paramètre se comporte comme filtre passe-bas sur le signal sortant, contrôlant la quantité de fréquences élevées qui sera audible. Plus la valeur est grande, plus les fréquences élevées seront audibles. Fonctionne comme le bouton de timbre d'une guitare.

DIFFUS1
Gamme des valeurs: 0 à 99
Ce paramètre brouille les transitoires d'attaque du signal entrant aux fréquences élevées. Les valeurs élevées sont recommandées pour une sonorité de percussion plus douce. Les valeurs très faibles entraînent un son répétitif, semblable à un écho. On trouve DIFFUS1 et 2 dans chaque bloc diffuseur (cf schéma).

DIFFUS2
Gamme des valeurs: 0 à 99
DIFFUS2 est similaire à DIFFUS1, mais permet un contrôle des fréquences basses. D'une façon générale, une valeur de 50 peut être considérée comme mélange égal du son dry/diffusé. C'est un bon point de départ.

DENSTY 1
Gamme des valeurs: 0 à 99
Density 1 détermine le nombre des échos.

DENSTY 2
Gamme des valeurs: 0 à 99
Density 2 détermine le nombre des échos de la gamme des basses fréquences. D'une façon générale, pour un son plus doux, on règle DENSTY 2 sur une valeur inférieure à DENSTY 1.

PRIMARY SEND LEVEL
Gamme des valeurs: -99 à +99
Ce paramètre détermine le niveau du signal d'entrée diffusé, qui est pratiquement instantané par rapport à l'entrée. Ce signal est directement injecté dans le module Density, au niveau spécifié.

REFL 1 TIME
Gamme des valeurs Non Lin 1, 3: 0 à 600 ms
Gamme des valeurs Non Lin 2: 0 à 85 ms
Détermine la quantité de temps nécessaire à l'injection du premier pré-écho dans le module Density. Les pré-échos sont les sons réfléchis par les murs, ou les autres surfaces réfléchissantes.

REFL 1 SEND LEVEL
Gamme des valeurs: -99 à +99
Ce paramètre détermine le niveau du premier pré-écho.

REFL 2 TIME
Gamme des valeurs Non Lin 1, 3: 0 à 600 ms
Gamme des valeurs Non Lin 2: 0 à 85 ms
Détermine la quantité de temps nécessaire à l'injection du second pré-écho dans le module Density.

REFL 2 SEND LEVEL
Gamme des valeurs: -99 à +99
Ce paramètre détermine le niveau du second pré-écho. Essayez des valeurs positives et négatives sur tous les échos, pour modifier la tonalité du résultat.

Ce paramètre détermine la balance stéréo gauche/droite de la réverb gated. Un réglage de -99 correspond à la gauche, tandis qu'un réglage de +99 correspond à la droite. +0 place la réverb au centre du spectre stéréo.

MOD SRC 1
DST 1
MIN 1
MAX 1
MOD SRC 2
DST 2
MIN 2
MAX 2
Ces paramètres sont expliqués en détail dans la *Section 5 — Concepts des Effets*

ROM-25 MULTITAP DDL

MULTITAP DDL produit quatre retards contrôlables séparément. Les paramètres BUS1, BUS2, BUS3 MIX peuvent être routés dans l'effet avec différents mix dry/wet. L'algorithme donne de meilleurs résultats lorsque le mix est réparti entre wet et dry.

DLY 1 TIME
Gamme des valeurs: 0 à 2186 ms
Ce paramètre règle la quantité du retard des délais séparés. Essayez différentes valeurs, jusqu'à trouver la plus adaptés à votre source sonore, et votre application. Des effets intéressants peuvent être obtenus par une modulation en temps réel de ces paramètres.

DLY 1 RGN
Gamme des valeurs: 0 à 99
Ce paramètre détermine la quantité de signal qui sera injecté de la sortie vers l'entrée, augmentant le nombre de répétitions des retards. Une valeur de 99 offre un retard infini.

DLY 1 LEVEL
Gamme des valeurs: 0 à 99
Ce paramètre règle le volume des signaux retardés par rapport au signal dry. Un niveau de 0 rend les retards inaudibles.

DLY 1 PAN
Gamme des valeurs: -99 à +99
Ce paramètre détermine l'emplacement des retards dans le spectre stéréo. Une valeur de -99 les place à gauche toute, tandis que +99 les envoie à droite toute.

DLY 2 TIME
DLY 2 RGN
DLY 2 LEVEL
DLY 2 PAN
DLY 3 TIME
DLY 3 RGN
DLY 3 LEVEL
DLY 3 PAN
DLY 4 TIME
DLY 4 RGN
DLY 4 LEVEL
DLY 4 PAN
Chacun des retards possède des paramètres et des gammes de valeurs identiques à ce qui est décrit ci-dessus.

REGEN DAMPING
Gammes des valeurs: 0 à 99
Ce paramètre détermine la fréquence de coupure d'un filtre passe-bas appliqué au feedback, qui règle l'intensité d'amortissement de celui-ci. Plus la valeur est élevée, plus le signal est amorti.

MOD SRC 1
DST 1
MIN 1
MAX 1
MOD SRC 2
DST 2
MIN 2
MAX 2
Ces paramètres sont expliqués en détail dans la *Section 5 — Concepts des Effets*

ROM-26 EQ + DELAY LFO

EQ + DELAY LFO contient un délai stéréo offrant une modulation par LFO d'une grande gamme de retards. Cet algorithme sonne particulièrement bien sur un piano électrique, mais vous pouvez l'utiliser sur n'importe quelle source!

Circuit du signal EQ+DELAY LFO

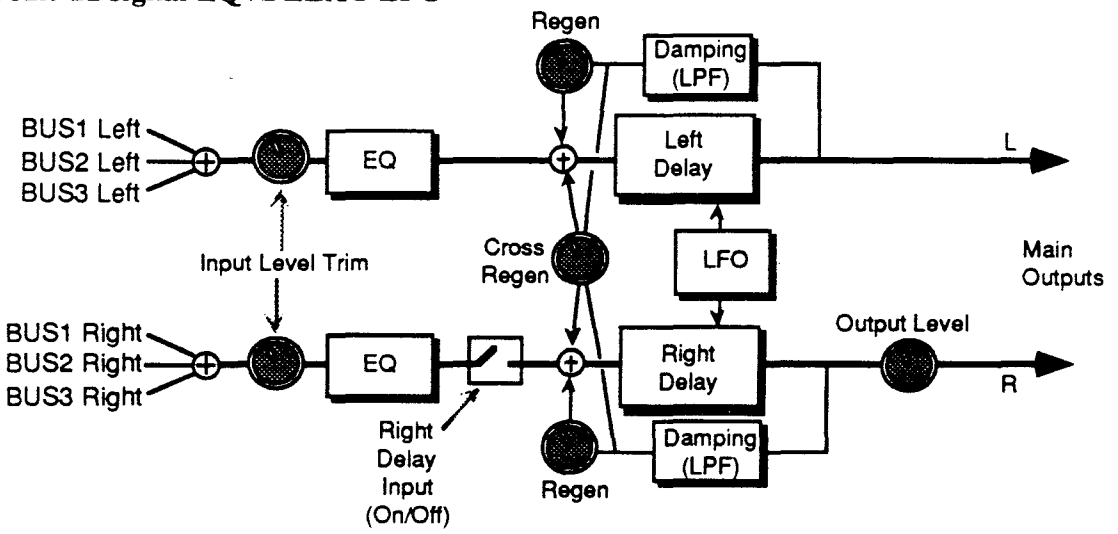

Les paramètres BUS1, BUS2 et BUS3 MIX peuvent être injectés dans l'effet avec différents mix dry/wet.

Les paramètres disponibles dans cet algorithme sont:

DLY TIME L
Gamme des valeurs: 0 à 845 ms
Ce paramètre détermine la quantité de temps entre l'entrée du signal et la sortie du retard gauche.

DLY TIME R
Gamme des valeurs: 0 à 845 ms
Ce paramètre détermine la quantité de temps entre le signal d'entrée et la sortie du retard droit. Programmez-le différemment du retard gauche de façon à obtenir des effets de croche pointée.

LFO RATE
Gamme des valeurs: 0 à 99
Ce paramètre détermine la vitesse de la modulation de la hauteur, c'est-à-dire le LFO. Pour obtenir un effet de chorus, cette vitesse doit être très lente.

LFO WIDTH
Gamme des valeurs: 0 à 99
Ce paramètre détermine l'intensité de la modulation de la hauteur. La vitesse étant en général très lente, l'intensité est généralement élevée.

L/R LFO
Gamme des valeurs: OUT-OF-PHASE ou IN-PHASE
Lorsque ce paramètre est IN-PHASE, le désaccord des chorus gauche et droit est parallèle. Lorsqu'il est sur OUT-OF-PHASE, le désaccord du canal gauche monte tandis que le désaccord du canal droit descend.

DELAY REGEN
Gamme des valeurs: -99 à +99
Ce paramètre détermine la quantité de régénération appliquée aux retards. Le signe de la valeur détermine la polarité de la régénération.

DLY CROSS REGEN
Gamme des valeurs: -99 à +99
Ce paramètre vous permet d'injecter les signaux retardés sur le côté opposé: les voix de gauche passent du côté droit, et les voix de droite passent du côté gauche. Une valeur de +99 ou -99 entraîne un retard infini. Attention: si la régénération (Delay Regen) est réglée sur une valeur trop élevée, ce paramètre peut "exploser".

REGEN DAMPING
Gamme des valeurs: 0 à 99
Ce paramètre détermine la fréquence de coupure d'un filtre passe-bas appliqué au feedback, qui règle l'intensité d'amortissement de celui-ci. Plus la valeur est élevée, plus le signal est amorti.

R DELAY INPUT
Gamme des valeurs: OFF ou ON
Ce paramètre désactive l'entrée du côté droit de la ligne à retard. La ligne à retard droite recevra toujours l'entrée du DDL CROSS REGEN. Ceci permet un effet de ping-pong.

R OUTPUT LEVEL
Gamme des valeurs: 0 à 99
Ce paramètre détermine le niveau sortie droit.

BASS FC
Gamme des valeurs: 0 à 1000 Hz
Ce paramètre règle la fréquence de coupure du filtre passe-bas.

GAIN
Gamme des valeurs: -48 à +24 dB
Ce paramètre règle la quantité d'amplification ou d'atténuation appliquée au filtre passe-bas.

TREBLE FC
Gamme des valeurs: 1KHz à 15KHz
Ce paramètre règle la fréquence de coupure du filtre passe-haut.

GAIN
Gamme des valeurs: -48 à +24 dB
Ce paramètre règle la quantité d'amplification ou d'atténuation appliquée au filtre passe-haut.

EQ TRIM
Gamme des valeurs: -24 à +0 dB
Ce paramètre vous permet d'ajuster le niveau d'entrée des égaliseurs, afin d'éliminer la possibilité d'écrétage des signaux amplifiés.

MOD SRC 1
DST 1
MIN 1
MAX 1
MOD SRC 2
DST 2
MIN 2
MAX 2
Ces paramètres sont expliqués en détail dans la *Section 5 — Concepts des Effets*

ROM-27 VCF+DISTORT

VCF+DISTORT combine un filtre commandé en tension, et une distorsion râpeuse. Trois effets peuvent être obtenus: Distorsion, Wah-wah, et Auto-wah. Les deux dernières fonctions utilisent le même VCF. Ces filtres peuvent être désactivés, ou utilisés comme égalisation si on le désire. Il existe un second VCF après la distorsion. Il peut être utilisé en temps que simple simulation de haut-parleurs, ou être modulé en parallèle avec le VCF pré-distorsion.

Circuit du signal de VCF+DISTORT

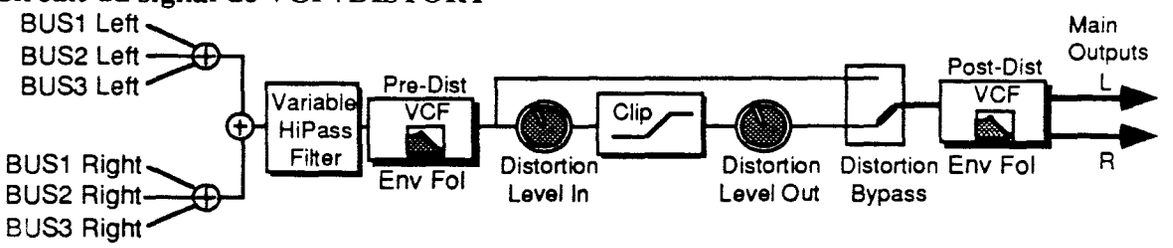

Les paramètres BUS1, BUS2 et BUS3 MIX peuvent être injectés dans l'effet avec différents mix dry/wet.

Les paramètres disponibles dans cet algorithme sont:

DIST LEVEL IN
Gamme des valeurs: 0 à 99
Ce paramètre détermine le gain entrant dans l'effet distorsion. DIST LEVEL IN peut amplifier le signal entrant jusqu'à 48 dB. Pour une distorsion plus accentuée, programmez une valeur importante de gain d'entrée, et baissez le niveau de sortie DIST LEVEL OUT, pour conserver un contrôle sur le volume. Pour une distorsion plus subtile, réglez un niveau d'entrée plus faible, et un volume de sortie plus élevé.

DIST LEVEL OUT
Gamme des valeurs: 0 à 99
Ce paramètre détermine le gain de sortie de l'effet distorsion. D'une façon générale, si le niveau d'entrée DIST LEVEL IN est réglé sur une valeur élevée, ce paramètre doit être réglé sur une valeur faible, pour contrôler le volume.

PRE-DIST VCF FC
Gamme des valeurs: 1 à 99
Ce paramètre détermine la fréquence de coupure du filtre pré-distorsion. Les valeurs élevées donnent un son plus brillant. Ce paramètre peut être modulé, à l'aide d'une pédale CV, pour obtenir un effet wah-wah. Pour désactiver le filtre réglez ce paramètre sur 99. Pour l'utiliser comme égalisation, entrez la valeur désirée, et réglez le paramètre PRE-DIST ENV FOL soit sur +0. Pour l'utiliser comme auto-wah, réglez-le sur une valeur proche de 1, et activez le paramètre PRE-DIST ENV FOL.

PRE-DIST VCF Q
Gamme des valeurs: 1 à 25
Ce paramètre détermine le niveau et la largeur de la crête résonnante de la fréquence de coupure du filtre. Alors que le paramètre PRE-DIST VCF FC détermine où (à quelle fréquence) se situe cette crête, la valeur du PRE-DIST VCF Q détermine la *présence* de la crête. Cette valeur est importante dans l'effet auto-wah.

PRE-DIST ENV FOL
Gamme des valeurs: -99 à +99
Ce paramètre détermine de combien l'amplitude du signal entrant va modifier la fréquence de coupure du filtre. Lorsque réglé sur +0, aucune modification n'est amenée. Lorsque programmé sur une valeur moyenne, le paramètre PRE-DIST VCF FC monte haut, mais redescend à sa valeur nominale. Lorsque programmé sur une valeur moyenne négative, le paramètre PRE-DIST VCF FC descend bas, puis remonte à sa valeur nominale. La vitesse à laquelle il le fait est déterminée par les paramètres ATTACK et RELEASE. La sonorité résultante est l'auto-wah. Les valeurs positives amplifient les fréquences élevées, résultant en un "wow-wow", tandis que les valeurs négatives coupent les fréquences élevées, résultant en un son "dweep-dweep".

POST-DIST VCF FC
Gamme des valeurs: 01 à 99
Ce paramètre détermine la fréquence de coupure du filtre *après* la distorsion. Les valeurs élevées donnent un son plus brillant. Ce paramètre peut également être modulé à l'aide d'une pédale CV, pour un effet de pédale wah-wah. Pour désactiver le filtre post-distorsion, fixez ce paramètre sur 99.

POST-DIST VCF Q
Gamme des valeurs: 1 à 25
Ce paramètre détermine la largeur de la crête résonnante au centre du filtre. Alors que le paramètre FC (fréquence de coupure du filtre) détermine où (à quelle fréquence) la crête doit se produire, la valeur de Q détermine la présence de la crête. Cette valeur est importante dans l'effet auto-wah.

POST-DIST ENV FOL
Gamme des valeurs: -99 à +99
Ce paramètre détermine de combien l'amplitude du signal entrant va modifier la fréquence de coupure du filtre de la distorsion. Lorsque réglé sur +0, aucune modification n'est amenée. Lorsque programmé sur une valeur moyenne, le paramètre FC monte haut, mais redescend à sa valeur nominale. Lorsque programmé sur une valeur moyenne négative, le paramètre FC descend bas, puis remonte à sa valeur nominale. La vitesse à laquelle il le fait est déterminée par les paramètres ATTACK et RELEASE. La sonorité résultante est l'auto-wah. Les valeurs positives amplifient les fréquences élevées, résultant en un "wow-wow", tandis que les valeurs négatives coupent les fréquences élevées, résultant en un son "dweep-dweep".

ATTACK
Gamme des valeurs: 50µs à 10.0s
Ce paramètre règle l'attaque du suiveur d'enveloppe (c'est-à-dire la précision du suivi de l'attaque) après la détection d'un signal entrant. D'une façon générale, l'attaque doit être rapide.

RELEASE
Gamme des valeurs: 1ms à 10.0s
Ce paramètre règle la quantité de temps qu'il faut au suiveur d'enveloppe pour se fermer après extinction du signal entrant. Généralement, ces durées sont supérieures à celles de l'attaque.

DISTORTION BYPASS
Gamme des valeurs: OFF ou ON
Ce paramètre vous permet de court-circuiter la distorsion (comme indiqué sur le schéma du circuit de signal).

PRE-EQ HP FC
Gamme des valeurs: 0 à 1000 Hz
Ce paramètre filtre les fréquences basses avant l'égalisation. Plus la valeur est élevée, moins les fréquences basses pourront passer.

MOD SRC 1
DST 1
MIN 1
MAX 1
MOD SRC 2
DST 2
MIN 2
MAX 2
Ces paramètres sont expliqués en détail dans la *Section 5 — Concepts des Effets*

ROM-28 GUITAR AMP 1
ROM-29 GUITAR AMP 2

Ces algorithmes recréent le son chaleureux d'un ampli guitare. Ils le font par émulation des caractéristiques d'une distorsion à lampe. Ces algorithmes sont adaptés à tous les instruments à cordes. GUITAR AMP 1, conçu pour le Hard Rock, offre plus de distorsion que GUITAR AMP 2, qui est optimisé pour des sons de type "blues". Les paramètres BUS1 et BUS2 peuvent être routés dans l'effet avec un mix dry/wet différent.

Les paramètres disponibles dans cet algorithme sont:

PREAMP GAIN
Gamme des valeurs: -48 à +48 dB
Ce paramètre règle la quantité d'amplification ou d'atténuation appliquée au signal entrant. Une valeur de +0 dB est recommandée, puisque ces émulations sont optimisées pour une distorsion à cet endroit. Les valeurs inférieures entraînent moins de distorsion, tandis que les valeurs élevées résultent en une distorsion d'écrêtage. Pour un faible gain, il peut être préférable d'utiliser des valeurs faibles de Tube Bias.

OUTPUT LEVEL
Gamme des valeurs: 0 à 99
Ce paramètre détermine le niveau de sortie de l'ampli principal avant l'égaliseur de sortie.

TUBE BIAS
Gamme des valeurs: 0 à 99
Lorsque le gain du préampli est à peu près de 0 dB, ce paramètre détermine l'accentuation des harmoniques paires ou impaires, qui déterminent la tonalité de l'ampli. Les valeurs moyennes accentuent les harmoniques paires, et offrent un son de lampe plus chaleureux, tandis que les valeurs supérieures peuvent faire penser à des défauts dans les lampes. Tube bias et Preamp gain sont des paramètres indépendants. Lorsque le gain du préampli est faible, une valeur basse de Tube bias peut être préférable, car on imite alors plus précisément le fonctionnement d'un véritable amplificateur.

PRE-EQ TRIM
Gamme des valeurs: -24 à +0 dB
Ce paramètre détermine le niveau d'entrée de l'égaliseur du préampli, afin d'éliminer la possibilité d'écrêtage de signaux trop amplifiés.

PRE-EQ HIGH
Gamme des valeurs: 4 à 1000 Hz
Ce paramètre filtre les fréquences basses avant le préampli. Plus la valeur est élevée, moins les fréquences basses peuvent passer.

PRE-EQ FC
Gamme des valeurs: 0 à 9999 Hz
Ce paramètre détermine la fréquence centrale du filtre paramétrique avant préampli. Les valeurs élevées donnent un son plus brillant.

PRE-EQ GAIN
Gamme des valeurs: -48 à +24 dB
Ce paramètre règle la quantité d'amplification ou d'atténuation du filtre paramétrique situé avant le préampli.

PRE-EQ Q
Gamme des valeurs: 1 à 18
Ce paramètre détermine la largeur de la crête résonnante à la fréquence centrale du filtre paramétrique. Alors que le paramètre Filter center détermine où (à quelle fréquence) se situe cette crête, la valeur du Q détermine la présence de la crête.

GATE OFF
Gamme des valeurs: -96 à +0 dB
Ce paramètre règle le niveau de seuil inférieur auquel le noise gate coupe le signal.

GATE ON
Gamme des valeurs: -96 à +0 dB
Ce paramètre règle le niveau de seuil supérieur auquel le noise gate laisse passer l'audio. Un second seuil plus élevé évite les "ouvertures" erronées.

GATE RELEASE
Gamme des valeurs: 1ms à 10.0s
Ce paramètre règle la durée qu'il faut au noise gate pour se fermer après la fin du signal. Pour un sustain plus long, réglez ce paramètre sur une valeur plus élevée.

HIGH PASS FC
Gamme des valeurs: 4 à 1000 Hz
Ce paramètre filtre les fréquences basses de l'ampli principal, avant le haut-parleur. Plus la valeur est élevée, moins les fréquences basses sont autorisées à passer.

EQ1 FC
Gamme des valeurs: 0 à 9999 Hz
Ce paramètre détermine la fréquence centrale du filtre paramétrique au niveau de l'ampli principal. Les valeurs élevées donnent un son plus brillant.

GAIN
Gamme des valeurs: -48 à +24 dB
Ce paramètre règle la quantité d'amplification ou d'atténuation appliquée au paramétrique de l'ampli principal.

EQ1 Q
Gamme des valeurs: 1 à 18
Ce paramètre détermine la largeur de la crête résonnante à la fréquence centrale du filtre paramétrique. Alors que le paramètre Filter center détermine où (à quelle fréquence) se situe cette crête, la valeur du Q détermine la présence de la crête.

EQ2 FC
Gamme des valeurs: 0 à 9999 Hz
Ce paramètre détermine la fréquence centrale du second filtre paramétrique, au niveau de l'ampli principal. Les valeurs élevées donnent un son plus brillant.

GAIN
Gamme des valeurs: -48 à +24 dB
Ce paramètre règle la quantité d'amplification ou d'atténuation appliquée au second paramétrique de l'ampli principal.

EQ2 Q
Gamme des valeurs: 1 à 18
Ce paramètre détermine la largeur de la crête résonnante de la seconde fréquence centrale du filtre paramétrique

LOW PASS FC
Gamme des valeurs: 2.0 à 15.0 KHz
Ce paramètre filtre les fréquences élevées du haut-parleur. Plus la valeur est basse, moins les fréquences élevées sont autorisées à passer. Ce filtre de haut-parleur est moins sélectif que les algorithmes d'émulation de HP.

MOD SRC 1
DST 1
MIN 1
MAX 1
MOD SRC 2
DST 2
MIN 2
MAX 2
Ces paramètres sont expliqués en détail dans la *Section 5 — Concepts des Effets*

ROM-30 GUITAR AMP 3

GUITAR AMP 3 combine un expander inverse et une distorsion claire, afin d'obtenir un son d'ampli lead. L'expander inverse peut être vu comme un compresseur amplifiant tous les signaux sous un certain seuil. Cet algorithme est très adapté aux solos de guitare heavy metal et hard rock. Les paramètres BUS1 et BUS2 peuvent être routés dans l'effet avec différents mix dry/wet.

Les paramètres disponibles dans cet algorithme sont:

PREAMP GAIN
Gamme des valeurs: -48 à +48 dB
Ce paramètre règle la quantité d'amplification ou d'atténuation appliquée au signal égalisé entrant. Les sons Lead nécessitent un gain élevé.

OUTPUT LEVEL
Gamme des valeurs: 0 à 99
Ce paramètre détermine le niveau de sortie avant l'égaliseur de sortie.

PRE-EQ TRIM
Gamme des valeurs: -24 à +00 dB
Ce paramètre détermine le niveau d'entrée de l'égaliseur du préampli, afin d'éliminer la possibilité d'un écrêtage des signaux amplifiés.

PRE-EQ FC
Gamme des valeurs: 0 à 9999 Hz
Ce paramètre détermine la fréquence centrale du filtre paramétrique au niveau du préampli. Les valeurs élevées donnent un son plus brillant.

PRE-EQ GAIN
Gamme des valeurs: -48 à +24 dB
Ce paramètre règle la quantité d'amplification ou d'atténuation appliquée au paramétrique du préampli.

PRE-EQ Q
Gamme des valeurs: 1 à 18
Ce paramètre détermine la largeur de la crête résonnante au centre du filtre. Alors que le paramètre Filter center détermine où (à quelle fréquence) la crête doit se produire, la valeur de Q détermine la présence de la crête.

EXPANSION RATIO
Gamme des valeurs: 1:1 à 40:1, infini
Ce paramètre règle la quantité d'expansion inverse. L'expansion a lieu en dessous du seuil. S'il est par exemple réglé sur 3:1, elle amplifiera les changements de niveau inférieurs au seuil par trois fois, afin de rendre l'amplitude plus proche du niveau de seuil.

THRESHOLD
Gamme des valeurs: -96 à +0 dB
Ce paramètre règle le niveau de seuil de l'expander inverse. Les signaux en-dessous de ce niveau seront amplifiés, tandis que les signaux situés au-dessus seront laissés intacts. Lors de la décroissance du signal entrant sous le seuil, l'expander augmente le gain signal.

GATE OFF
Gamme des valeurs: -96 à +0 dB
Ce paramètre règle le niveau de seuil inférieur auquel le noise gate coupe l'audio.

GATE ON
Gamme des valeurs: -96 à +0 dB
Ce paramètre règle le niveau de seuil supérieur auquel le noise gate laisse passer l'audio. Ce niveau de seuil plus haut évite les "ouvertures" erronées.

GATE RELEASE
Gamme des valeurs: 1ms à 10.0s
Ce paramètre règle la durée qu'il faut au noise gate pour se fermer après la fin du signal. Pour un sustain plus long, réglez ce paramètre sur une valeur plus élevée.

HIGH PASS FC
Gamme des valeurs: 4 à 1000 Hz
Ce paramètre filtre les fréquences basses de l'ampli principal, avant le haut-parleur. Plus la valeur est élevée, moins les fréquences basses sont autorisées à passer.

EQ1 FC
Gamme des valeurs: 0 à 9999 Hz
Ce paramètre détermine la fréquence centrale du filtre paramétrique au niveau de l'ampli principal. Les valeurs élevées donnent un son plus brillant.

GAIN
Gamme des valeurs: -48 à +24 dB
Ce paramètre règle la quantité d'amplification ou d'atténuation appliquée au paramétrique de l'ampli principal.

EQ1 Q
Gamme des valeurs: 1 à 18
Ce paramètre détermine la largeur de la crête résonnante au centre du filtre. Alors que le paramètre Filter center détermine où (à quelle fréquence) la crête doit se produire, la valeur de Q détermine la présence de la crête.

EQ2 FC
Gamme des valeurs: 0 à 9999 Hz
Ce paramètre détermine la fréquence centrale du filtre du second paramétrique de l'ampli principal. Les valeurs élevées donnent un son plus brillant.

GAIN
Gamme des valeurs: -48 à +24 dB
Ce paramètre règle la quantité d'amplification ou d'atténuation appliquée au second paramétrique de l'ampli principal.

EQ2 Q
Gamme des valeurs: 1 à 18
Ce paramètre détermine la largeur de la crête résonnante du centre du second filtre.

LOW PASS FC
Gamme des valeurs: 2.0 à 15.0 KHz
Ce paramètre filtre les fréquences élevées du haut-parleur. Plus la valeur est basse, moins les fréquences élevées sont laissées passées. De véritables émulations de haut-parleurs sont disponibles, sous forme d'algorithmes séparés.

MOD SRC 1
DST 1
MIN 1
MAX 1
MOD SRC 2
DST 2
MIN 2
MAX 2

Ces paramètres sont expliqués en détail dans la *Section 5 — Concepts des Effets*

ROM-31 SPKR CABINET

SPKR CABINET simule le son chaleureux d'une enceinte de haut-parleurs dont l'arrière n'est pas obturé. Speaker Cabinet convient à merveille aux guitares, basses, ou tout autre instrument à corde. Cet algorithme contient les résonances, et la non-linéarité d'un véritable haut-parleur d'instrument de musique. Les paramètres BUS1 et BUS2 peuvent être routés dans l'effet avec des mix dry/wet distincts. Pour une émulation de haut-parleur plus claire, essayez d'utiliser TUNABLE SPKR.

Les paramètres disponibles dans cet algorithme sont:

OUTPUT GAIN
Gamme des valeurs: -48 à +24 dB
Les enceintes de HP étant "fuyantes", un gain en sortie est nécessaire pour compenser les pertes en volume perçu. Si vous fixez ce gain sur une valeur trop élevée, il peut s'ensuivre un écrêtage du signal de sortie.

MOD SRC 1
DST 1
MIN 1
MAX 1
MOD SRC 2
DST 2
MIN 2
MAX 2
Ces paramètres sont expliqués en détail dans la *Section 5 — Concepts des Effets*

ROM-32 TUNABLE SPKR

Tunable Speaker offre une sonorité de HP avec contrôle par égalisation, plus claire que SPKR CABINET. En accordant trois filtres paramétriques, vous pouvez simuler le son de nombreuses enceintes de HP différentes, utilisées dans tous styles de musique. Les paramètres BUS1 et BUS2 peuvent être routés dans l'effet avec des mix dry/wet distincts. Les paramètres disponibles dans cet algorithme sont:

MID1 FC
Gamme des valeurs: 0 à 9999 Hz
Ce paramètre règle le centre du paramétrique des fréquences moyennes. Les valeurs élevées donnent un son plus brillant.

GAIN
Gamme des valeurs: -48 à +24 dB
Ce paramètre règle la quantité d'atténuation (valeurs négatives) ou d'amplification (valeurs positives) appliquée à ce paramétrique des fréquences moyennes.

MID1 Q
Gamme des valeurs: 1 à 18
Ce paramètre est un contrôle de largeur de bande déterminant la largeur de la crête résonante au centre de la bande de fréquence. En augmentant la valeur, on obtient une bande plus étroite.

MID2 FC
GAIN
MID2 Q
MID3 FC
GAIN
MID3 Q
Ces paramètres sont identiques aux précédents, mais ils sont assignés au contrôle de différentes bandes dans les fréquences moyennes.

INPUT TRIM
Gamme des valeurs: -24 à +0 dB
Ce paramètre vous permet de fixer le niveau d'entrée avant l'égalisation, afin d'éliminer les possibilités d'écrêtage dus aux signaux amplifiés.

OUTPUT GAIN
Gamme des valeurs: -48 à +24 dB
Les enceintes de HP étant "fuyantes", un gain en sortie est nécessaire pour compenser les pertes en volume perçu. Si vous fixez ce gain sur une valeur trop élevée, il peut s'ensuivre un écrêtage du signal de sortie.

MOD SRC 1
DST 1
MIN 1
MAX 1
MOD SRC 2
DST 2
MIN 2
MAX 2
Ces paramètres sont expliqués en détail dans la *Section 5 — Concepts des Effets*

ROM-33 EQ+CHOR+DDL

EQ+CHOR+DDL combine un égaliseur, un chorus, et un délai. C'est un effet chorus standard, conçu avec de très longs retards, de façon à permettre un effet de désaccord modulé. Cet algorithme sonne particulièrement bien sur une guitare, mais essayez-le avec n'importe quelle source!

Circuit du signal EQ+CHOR+DDL

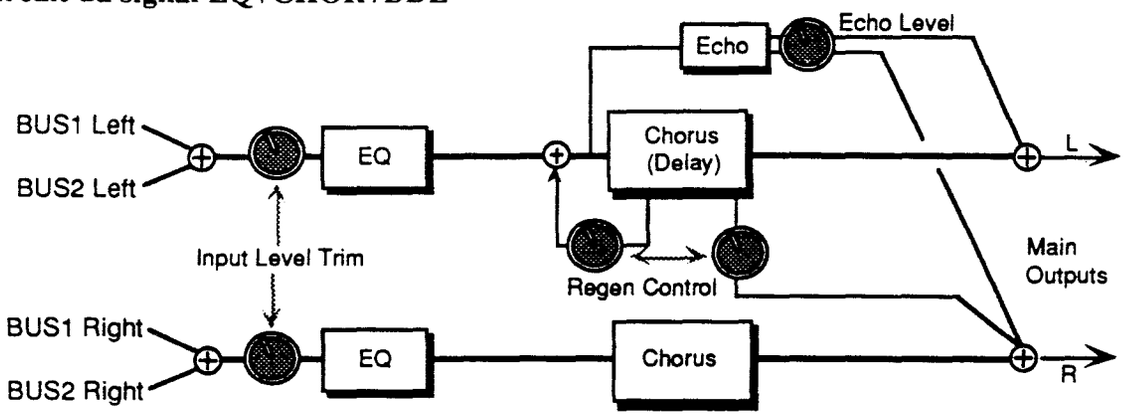

Le signal pénètre un égaliseur programmable, précédé d'un contrôle du niveau d'entrée (EQ TRIM). Il est ensuite routé vers le chorus, qui passe directement dans la sortie. On trouve également un signal retardé non-"chorusé" (partageant les mêmes lignes à retard), qui est renvoyé dans le chorus. Il existe aussi un second signal issu des lignes à retard, routé sur le côté droit. Deux échos distincts sont produits avant la ligne à retard du chorus. Ce sont des échos non-"chorusés". Le signal des échos est directement envoyé aux sorties. Un signal dry (non indiqué) passe directement des entrées aux sorties (BUS3). Les paramètres BUS1 et BUS2 MIX peuvent être routés dans l'effet avec des mix dry/wet distincts.

Les paramètres disponibles dans EQ+CHOR+DDL sont:

CHOR RATE
Gamme des valeurs: 0 à 99
Ce paramètre détermine la vitesse de la modulation de la hauteur, qui est le chorus. Pour obtenir un effet de chorus, la vitesse doit être très lente.

CHOR WIDTH
Gamme des valeurs: 0 à 99
Ce paramètre détermine la largeur de la modulation de la hauteur. La vitesse étant généralement plutôt lente, la largeur est donc grande.

CHORUS CENTER
Gamme des valeurs: 0 à 99
Ce paramètre détermine la durée de retard nominale du chorus, autour de laquelle s'organise la modulation du retard. La modulation de ce paramètre modifie la tonalité de l'effet. Cette durée de retard n'est pas liée aux paramètres Regen delays, ou Echo delays.

L/R LFO
Gamme des valeurs: OUT-OF-PHASE ou IN-PHASE
Lorsque ce paramètre est IN-PHASE, le désaccord des chorus gauche et droit est parallèle. Lorsqu'il est sur OUT-OF-PHASE, le désaccord du canal gauche monte tandis que le désaccord du canal droit descend.

DLY TIME L
Gamme des valeurs: 0 à 1500 ms
Ce paramètre détermine le retard du delay gauche, et n'a rien à voir avec l'effet chorus.

DLY TIME R
Gamme des valeurs: 0 à 1500 ms
Ce paramètre détermine le retard du delay droit, et n'a rien à voir avec l'effet chorus.

DELAY REGEN
Gamme des valeurs: -99 à +99
Ce paramètre détermine la quantité de régénération appliquée aux retards. Le signe de la valeur détermine la polarité de la régénération.

ECHOTIME L
Gamme des valeurs: 0 à 1500 ms
Ce paramètre détermine la durée des échos du chorus pour le côté gauche. Les valeurs élevées entraînent un écho plus profond. On trouve deux échos distincts. L'un à gauche, l'autre à droite.

ECHOTIME R
Gamme des valeurs: 0 à 1500 ms
Ce paramètre détermine la durée des échos du chorus pour le côté droit. Les valeurs élevées entraînent un écho plus profond.

ECHO LEVEL
Gamme des valeurs: 0 à 99
Ce paramètre détermine le volume des échos distincts des côtés gauche et droit. Les valeurs élevées amènent un écho plus fort, tandis qu'une valeur de 0 élimine l'écho. Sur les sons à sustain, les niveaux moyens d'écho constituent la "réverb du pauvre".

BASS FC
Gamme des valeurs: 0 à 1000 Hz
Ce paramètre règle la fréquence de coupure du filtre passe-bas

GAIN
Gamme des valeurs: -48 à +24 dB
Ce paramètre règle la quantité d'amplification ou d'atténuation appliquée au filtre passe-bas.

TREBLE FC
Gamme des valeurs: 1KHz à 15KHz
Ce paramètre règle la fréquence de coupure du filtre passe-haut.

GAIN
Gamme des valeurs: -48 à +24 dB
Ce paramètre règle la quantité d'amplification ou d'atténuation appliquée au filtre passe-haut.

EQ TRIM
Gamme des valeurs: -24 à +00 dB
Ce paramètre vous permet d'ajuster le niveau d'entrée des égaliseurs, afin d'éliminer la possibilité d'écrétage des signaux amplifiés.

MOD SRC 1
DST 1
MIN 1
MAX 1
MOD SRC 2
DST 2
MIN 2
MAX 2
Ces paramètres sont expliqués en détail dans la *Section 5 — Concepts des Effets*

ROM-34 EQ+VIBR+DDL

EQ+VIBR+DDL combine un effet de vibrato (une modulation sur une bande très étroite de la hauteur), un égaliseur, et un délai. Bien des amplis guitare vintage offrent un vibrato, mais ne pensez pas que cet effet soit limité aux guitares, essayez-le sur d'autres sources aussi. On trouve un paramètre "sample & hold" (échantillonneur-bloqueur), qui ne sert pas à maintenir le décalage de hauteur, mais, correctement réglé, à apporter un effet de "grésillement" au signal entrant.

Circuit du signal EQ+VIBR+DDL

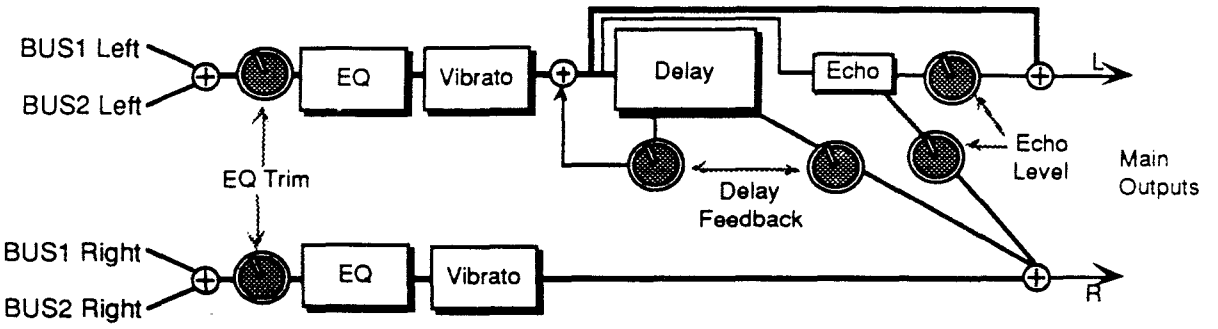

Dans cet effet, le signal entre dans un égaliseur programmable, précédé d'un contrôle du niveau d'entrée (trim). Il est ensuite routé dans le vibrato, qui est envoyé directement vers la sortie. Le vibrato passe également par le délai, qui est ensuite ré-introduit dans lui-même. Un autre signal de délai est dirigé vers la sortie droite. Ceci constitue un effet de délai "ping pong". Le paramètre Delay Feedback entre les départs de délai détermine la quantité de feedback du délai. On trouve également deux échos, respectivement transmis aux sorties gauche et droite. Le signal des deux échos ne possède qu'un réglage de niveau. Un signal dry (non indiqué) passe directement des entrées aux sorties (BUS3). Les paramètres BUS1 et BUS2 MIX peuvent être routés dans l'effet avec des mix dry/wet distincts.

Les paramètres disponibles dans cet algorithme sont:

VIBR RATE
Gamme des valeurs: 0 à 99
Ce paramètre règle la quantité de modulation. Les valeurs élevées entraînent une vitesse de vibration plus élevée.

WIDTH
Gamme des valeurs: 0 à 99
Ce paramètre règle la largeur (la quantité) de la modulation.

L/R LFO
Gamme des valeurs: OUT-OF-PHASE or IN-PHASE
Ce paramètre détermine le sens dans la hauteur du vibrato des canaux gauche et droit. Sur OUT-OF-PHASE, le changement de hauteur quadrature du canal droit sera en retard de 90° sur le canal droit. Sur IN-PHASE, les variations de hauteur des deux canaux sont parallèles.

SAMPLE/HOLD RATE
Gamme des valeurs: 0 à 100
Ce paramètre détermine la fréquence d'échantillonnage d'un réseau échantillonneur-bloqueur. Celui-ci est appliqué à un LFO interne au vibrato. Lorsqu'en position de blocage (valeurs inférieures), cela amène des sauts rythmiques de la hauteur du signal audio. Les valeurs élevées augmentent le nombre de blocages, rendant le vibrato plus régulier. La fonction est désactivée lorsque réglée sur 0.

DELAY TIME L
Gamme des valeurs: 0 à 1500 ms
Ce paramètre détermine le retard du délai non régénéré gauche.

DELAY TIME R
Gamme des valeurs: 0 à 1500 ms
Ce paramètre détermine le retard du délai non régénéré droit.

DELAY FEEDBACK
Gamme des valeurs: -99 à +99
Ce paramètre détermine la quantité de feedback positif ou négatif appliqué au retard régénéré. Le signe de la valeur détermine la polarité du feedback. Une valeur de +0 élimine tout feedback. Ce paramètre contrôle les niveaux gauche et droit.

ECHOTIME L
Gamme des valeurs: 0 à 1500 ms
Ce paramètre détermine la durée des échos du chorus pour le côté gauche. Les valeurs élevées entraînent un écho plus profond. On trouve deux échos distincts. L'un à gauche, l'autre à droite.

ECHOTIME R
Gamme des valeurs: 0 à 1500 ms
Ce paramètre détermine la durée des échos du chorus pour le côté droit.

ECHO LEVEL
Gamme des valeurs: 0 à 99
Ce paramètre détermine le volume des échos distincts des côtés gauche et droit. Les valeurs élevées amènent un écho plus fort, tandis qu'une valeur de 0 élimine l'écho.

BASS FC
Gamme des valeurs: 0 à 1000 Hz
Ce paramètre règle la fréquence de coupure du filtre passe-bas.

BASS GAIN
Gamme des valeurs: -48 à +24 dB
Ce paramètre règle la quantité d'amplification ou d'atténuation appliquée au filtre passe-bas.

TREBLE FC
Gamme des valeurs: 01KHz à 15KHz
Ce paramètre règle la fréquence de coupure du filtre passe-haut.

TREBLE GAIN
Gamme des valeurs: -48 à +24 dB
Ce paramètre règle la quantité d'amplification ou d'atténuation appliquée au filtre passe-haut

EQ TRIM
Gamme des valeurs: -24 à +00 dB
Ce paramètre vous permet d'ajuster le niveau d'entrée des égaliseurs, afin d'éliminer la possibilité d'écrétage des signaux amplifiés.

MOD SRC 1
DST 1
MIN 1
MAX 1
MOD SRC 2
DST 2
MIN 2
MAX 2
Ces paramètres sont expliqués en détail dans la *Section 5 — Concepts des Effets*

ROM-35 EQ+FLNGR+DDL

EQ+FLNGR+DDL combine un égaliseur, un flanger, et un délai. Le flanging permet d'obtenir un effet de "réacteur d'avion".

Circuit du signal EQ+FLANGER+DDL

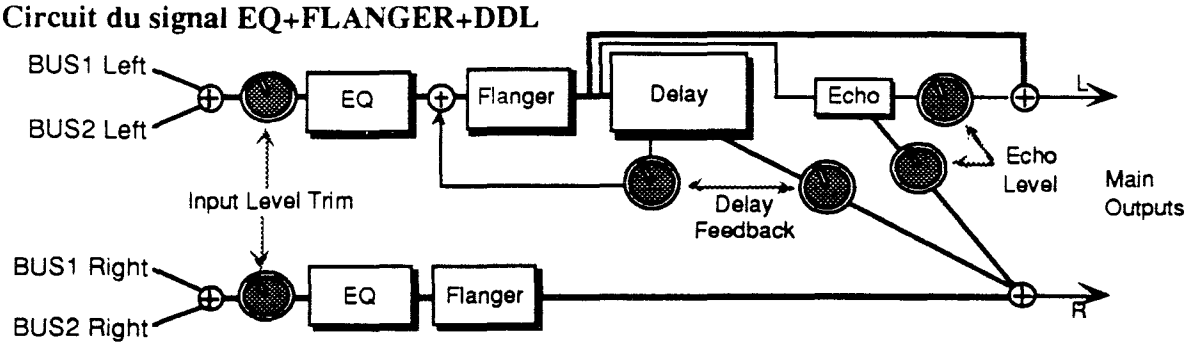

Dans cet effet, le signal entre dans un égaliseur programmable, précédé d'un contrôle du niveau d'entrée (EQ TRIM). Il est ensuite routé dans le flanger, qui est envoyé directement vers la sortie. Le signal du canal gauche passe dans le retard, puis il est réintroduit dans le flanger. Un autre signal de délai est dirigé vers la sortie droite. Le paramètre DELAY FEEDBACK contrôle les deux niveaux de délai. On trouve également deux échos, respectivement transmis aux sorties gauche et droite. Le signal des deux échos ne possède qu'un réglage de niveau (ECHO LEVEL). Un signal dry (non indiqué) passe directement des entrées aux sorties (BUS3). Les paramètres BUS1 et BUS2 MIX peuvent être routés dans l'effet avec des mix dry/wet distincts.

Les paramètres disponibles dans cet algorithme sont:

FLANGE RATE
Gamme des valeurs: 0 à 99
Ce paramètre détermine la vitesse de modulation de l'effet flanger.

WIDTH
Gamme des valeurs: 0 à 99
Ce paramètre détermine l'étendue des balayages des hautes aux basses fréquences de l'effet flanger.

FLANGE CENTER
Gamme des valeurs: 0 à 99
Ce paramètre détermine le centre de balayage du flanger. Plus le centre est grand, plus large sera l'étendue possible.

FLANGE FEEDBACK
Gamme des valeurs: -99 à +99
Ce paramètre détermine la quantité de feedback appliquée de la sortie à l'entrée du flanger. Le signe de la valeur détermine la polarité du feedback.

NOTCH DEPTH
Gamme des valeurs: -99 à +99
Ce paramètre détermine la profondeur des creux créés par le flanger. Une valeur de +0 désactive le flanger. Une valeur de +0 offrira également un effet doppler, pour des vitesses lentes du LFO.

L/R LFO
Gamme des valeurs: OUT-OF-PHASE or IN-PHASE
Ce paramètre détermine si le flanger des canaux gauche et droit module en phase ou hors-phase.

SAMPLE/HOLD RATE
Gamme des valeurs: 0 à 100
Ce paramètre détermine la fréquence d'échantillonnage d'un réseau échantillonneur-bloqueur. Celui-ci est appliqué à un LFO interne au flanger. Lorsqu'en position de blocage, l'effet en sera des creux momentanément stables du spectre des fréquences (si la profondeur du creux n'est pas +0). Un réglage de 1 constitue l'écart maximum entre les valeurs échantillonnées. Les valeurs élevées augmentent le nombre de blocage, rendant le flanging plus régulier. La fonction peut être désactivée (lorsque réglée sur 0).

DLY TIME L
Gamme des valeurs: 0 à 1500 ms
Ce paramètre détermine la durée du délai gauche. C'est le "ping".

DLY TIME R
Gamme des valeurs: 0 à 1500 ms
Ce paramètre détermine la durée du délai droit. C'est le "pong".

DELAY FEEDBACK
Gamme des valeurs: -99 à +99
Ce paramètre détermine le niveau des différents retards. Le signe de la valeur détermine la polarité du feedback.

ECHO TIME L
Gamme des valeurs: 0 à 1500 ms
Ce paramètre détermine la durée des échos du flanger pour le côté gauche. Les valeurs élevées entraînent un écho plus profond.

ECHOTIME R
Gamme des valeurs: 0 à 1500 ms
Ce paramètre détermine la durée des échos du flanger pour le côté droit.

ECHO LEVEL
Gamme des valeurs: 0 à 99
Ce paramètre détermine le volume des échos distincts des côtés gauche et droit. Une valeur de 0 élimine l'écho.

BASS FC
Gamme des valeurs: 0 à 1000 Hz
Ce paramètre règle la fréquence de coupure du filtre passe-bas.

GAIN
Gamme des valeurs: -48 à +24 dB
Ce paramètre règle la quantité d'amplification ou d'atténuation appliquée au filtre passe-bas.

TREBLE FC
Gamme des valeurs: 1KHz à 15KHz
Ce paramètre règle la fréquence de coupure du filtre passe-haut.

GAIN
Gamme des valeurs: -48 à +24 dB
Ce paramètre règle la quantité d'amplification ou d'atténuation appliquée au filtre passe-haut.

EQ TRIM
Gamme des valeurs: -24 à +00 dB
Ce paramètre vous permet d'ajuster le niveau d'entrée des égaliseurs, afin d'éliminer la possibilité d'écrétage des signaux amplifiés.

MOD SRC 1
DST 1
MIN 1
MAX 1
MOD SRC 2
DST 2
MIN 2
MAX 2
Ces paramètres sont expliqués en détail dans la *Section 5 — Concepts des Effets*

ROM-36 EQ+TREM+DDL

EQ+TREM+DDL combine un effet tremolo, qui correspond à une oscillation du volume, une égalisation, et un délai.

Circuit du signal EQ+TREM+DDL

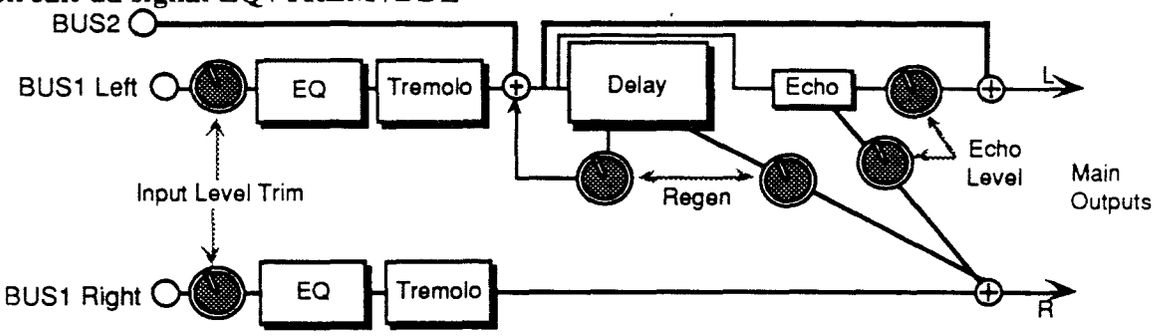

Le signal passe par un contrôle de niveau d'entrée (EQ TRIM), suivi d'un égaliseur programmable, puis routé dans le tremolo. Le tremolo est transmis directement à la sortie. Le signal du canal gauche passe par le délai, puis réinjecté dans le délai. Un autre signal provenant du délai est transmis à la sortie, du côté droit. Le paramètre de régénération (DELAY FEEDBACK) entre les départs du délai, détermine les niveaux de délai gauche et droit. Ceci constitue l'effet "ping pong". Deux échos sont transmis aux sorties gauche et droite respectivement. Le signal de ces deux échos ne possède qu'un réglage de niveau. Un signal dry extérieur (non indiqué) passe directement de l'entrée à la sortie (BUS3). Les paramètres disponibles dans cet algorithme sont:

BUS1 DLY AFT TREM — Delay After Tremolo
Gamme des valeurs: 0 à 99
Ce paramètre détermine la quantité de signal transmise au BUS1 (le tremolo), qui passera également dans le délai. C'est un réglage de délai pour le signal du tremolo.

BUS2 DELAY MIX
Gamme des valeurs: 0 à 99
Ce paramètre détermine le mix dry/wet du délai des signaux transmis au BUS2. Le tremolo ne passe pas dans le BUS2 (voir schéma).

TREM RATE
Gamme des valeurs: 0 à 99
Ce paramètre règle la vitesse de la modulation. Les valeurs moyennes auront pour effet des vagues plus rapides du son. Ce paramètre, lorsqu'utilisé en conjonction avec le paramètre SAMPLE/HOLD RATE permet d'obtenir des effets de staccato intéressants.

DEPTH
Gamme des valeurs: 0 à 99
Ce paramètre règle la profondeur de la modulation de l'amplitude.

L/R LFO
Gamme des valeurs: OUT-OF-PHASE or IN-PHASE
Ce paramètre détermine si le flanger des canaux gauche et droit module en phase ou hors-phase.

SAMPLE/HOLD RATE
Gamme des valeurs: 0 à 100
Ce paramètre détermine la fréquence d'échantillonnage d'un réseau échantillonneur-bloqueur. Celui-ci est appliqué à un LFO interne au tremolo. Lorsqu'en position de blocage, l'effet en sera de maintenir l'amplitude instantanée (si la profondeur du creux n'est pas +0). Un réglage de 1 constitue l'écart maximum entre les blocages. Les valeurs élevées augmentent le nombre de blocages, rendant le tremolo plus régulier. La fonction peut être désactivée (lorsque réglée sur 0).

DLY TIME L
Gamme des valeurs: 0 à 1500 ms
Ce paramètre détermine la durée du délai gauche, et n'a rien à voir avec l'effet tremolo.

DLY TIME R
Gamme des valeurs: 0 à 1500 ms
Ce paramètre détermine la durée du délai droit.

DELAY FEEDBACK
Gamme des valeurs: -99 à +99
Ce paramètre détermine la quantité de feedback positif ou négatif appliqué au retard régénéré. Le signe de la valeur détermine la polarité du feedback. Une valeur de +0 élimine tout feedback. Ce paramètre contrôle les niveaux gauche et droit.

ECHOTIME L
Gamme des valeurs: 0 à 1500 ms
Ce paramètre détermine la durée des échos du tremolo pour le côté gauche. Les valeurs élevées entraînent un écho plus profond.

ECHOTIME R
Gamme des valeurs: 0 à 1500 ms
Ce paramètre détermine la durée des échos du tremolo pour le côté droit.

ECHO LEVEL
Gamme des valeurs: 0 à 99
Ce paramètre détermine le volume des échos distincts des côtés gauche et droit.

BASS FC
Gamme des valeurs: 0 à 1000 Hz
Ce paramètre règle la fréquence de coupure du filtre passe-bas

GAIN
Gamme des valeurs: -48 à +24 dB
Ce paramètre règle la quantité d'amplification ou d'atténuation appliquée au filtre passe-bas.

TREBLE FC
Gamme des valeurs: 01KHz à 15KHz
Ce paramètre règle la fréquence de coupure du filtre passe-haut.

GAIN
Gamme des valeurs: -48 à +24 dB
Ce paramètre règle la quantité d'amplification ou d'atténuation appliquée au filtre passe-haut.

EQ TRIM
Gamme des valeurs: -24 à +00 dB
Ce paramètre vous permet d'ajuster le niveau d'entrée des égaliseurs, afin d'éliminer la possibilité d'écrétage des signaux amplifiés.

MOD SRC 1
DST 1
MIN 1
MAX 1
MOD SRC 2
DST 2
MIN 2
MAX 2
Ces paramètres sont expliqués en détail dans la *Section 5 — Concepts des Effets*

ROM-37 PHASER+DDL

PHASER+DDL combine un phaser et un délai. Le phaser crée des creux sans relation harmonique dans le spectre sonore du signal, tandis qu'un flanger crée des creux reliés harmoniquement. Ce phaser contient un réseau de phasing stéréo à 12 pôles, de façon à obtenir un délai fonction de la fréquence, qui différencie le phaser du flanger. L'effet de phasing est créé à l'intérieur du circuit du Phaser, il ne dépend donc pas du mix extérieur. Un délai est inclus, à la sortie gauche du phaser, qui est réinjecté dans le phaser (cf schéma). En réglant le paramètre DELAY FEEDBACK (indiqué sur les boutons) sur 0, on désactive ce délai. DELAY FEEDBACK détermine également le niveau de départ vers le canal droit. Ce circuit de délai permet d'obtenir un effet ping-pong de 1,5 secondes, très efficace comme "réverb du pauvre". Les paramètres BUS1 et BUS2 peuvent être routés dans l'effet avec des mix dry/wet distincts. Le BUS3 (non indiqué) est un bus dry.

Circuit du signal Phaser+DDL

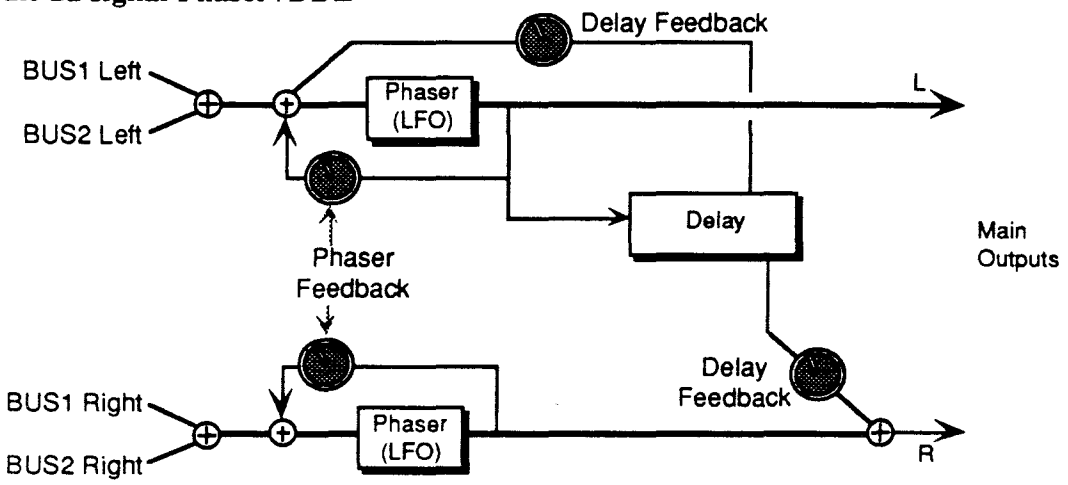

Les paramètres disponibles dans cet algorithme sont:

PHASE RATE
Gamme des valeurs: 0 à 99
Ce LFO se situe à l'intérieur du réseau du phaser. Ce paramètre détermine la vitesse de modulation des pôles du phaser. Plus la valeur est élevée, plus grande est la vitesse. Les valeurs faibles sont plus adaptées aux signaux à sustain.

WIDTH
Gamme des valeurs: 0 à 99
Ce paramètre détermine l'intensité de balayage des creux. Pour un large balayage, réglez ce paramètre sur 99.

PHASE CENTER
Gamme des valeurs: -99 à +99
Ce paramètre détermine le centre des pôles du phaser. Les valeurs fortes élèvent la position spectrale nominale du "phasé", tandis que les valeurs faibles l'abaissent, l'étendue de faibles vers fortes est contrôlée par le paramètre Phaser width.

PHASER FEEDBACK
Gamme des valeurs: -99 à +99
Ce paramètre détermine la quantité de feedback appliquée au phaser des canaux gauche et droit. Le signe de la valeur détermine la polarité du feedback.

NOTCH DEPTH
Gamme des valeurs: -99 à +99
Ce paramètre détermine la profondeur des creux créés par le phasing. Lorsque le paramètre est réglé sur 99, les creux sont profonds. Lorsque ce paramètre est réglé sur +0, il n'y a plus de phasing (c'est-à-dire de creux), mais un effet doppler, aux vitesses élevées de phasing.

L/R LFO
Gamme des valeurs: OUT-OF-PHASE or IN-PHASE
Ce paramètre détermine si le flanger des canaux gauche et droit module en phase ou hors-phase.

SAMPLE/HOLD RATE
Gamme des valeurs: 0 à 100
Ce paramètre détermine la fréquence d'échantillonnage d'un réseau échantillonneur-bloqueur. Celui-ci est appliqué à un LFO interne au phaser. Lorsqu'en position de blocage, l'effet en sera des creux momentanément stables du spectre des fréquences (si la profondeur du creux n'est pas +0). Un réglage de 1 constitue l'écart maximum entre les valeurs échantillonnées. Les valeurs élevées augmentent le nombre de blocages, rendant le phasing plus régulier. La fonction peut être désactivée (lorsque réglée sur 0).

DLY TIME L
Gamme des valeurs: 0 à 1500 ms
Ce paramètre détermine la durée du délai gauche. C'est le "ping".

DLY TIME R
Gamme des valeurs: 0 à 1500 ms
Ce paramètre détermine la durée du délai droit. C'est le "pong".

DELAY FEEDBACK
Gamme des valeurs: -99 à +99
Ce paramètre détermine le niveau des différents retards. Le signe de la valeur détermine la polarité du feedback. Une valeur de +0 élimine l'effet de retard. Ce paramètre détermine également le niveau de l'envoi vers l'aval.

MOD SRC 1
DST 1
MIN 1
MAX 1
MOD SRC 2
DST 2
MIN 2
MAX 2
Ces paramètres sont expliqués en détail dans la *Section 5 — Concepts des Effets*

ROM-38 8-VOICE CHOR

8-VOICE CHOR permet d'obtenir un chorus symphonique à huit voix, utilisant huit LFO distincts. Cet algorithme offre également un délai programmable, configuré à cheval sur les sorties gauche et droite du chorus (cf schéma). Cet algorithme est très adapté à la création d'un ensemble instrumental à partir d'une source unique (aucun filtrage interne n'est appliqué aux voix du chorus). Les paramètres BUS1 et BUS2 peuvent être routés dans l'effet avec des mix dry/wet distincts. Le BUS3 (non indiqué) est un bus dry. Pour cet algorithme, nous conseillons une valeur de 50 comme point de départ.

Circuit du signal 8-VOICE CHOR

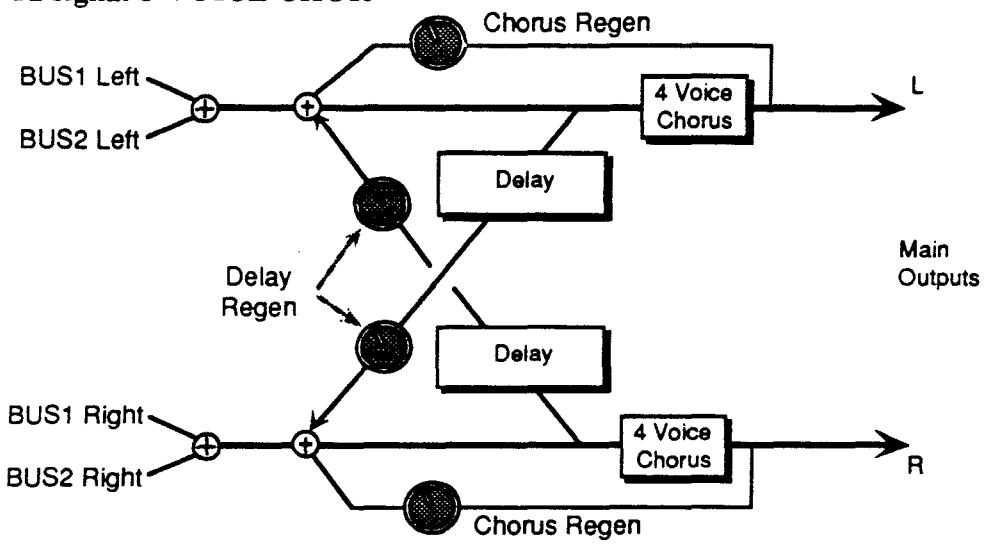

LFO RATE
Gamme des valeurs: 0 à 99
Ce paramètre détermine huit vitesses de modulation de leurs voix respectives. Cette modulation produit un effet similaire à un vibrato et un tremolo simultanés.

WIDTH
Gamme des valeurs: 0 à 99
Ce paramètre détermine la largeur du vibrato de toutes les voix.

STEREO SPREAD
Gamme des valeurs: 0 à 99
Ce paramètre permet d'obtenir une stéréo synthétique. La valeur la plus élevée correspond à une véritable stéréo, les valeurs intermédiaires mixant les signaux gauche et droit de chaque côté, et la valeur la plus basse ne prenant que le canal gauche des sorties gauche et droite. Ce paramètre, bien que n'étant pas un panoramique stéréo, apporte d'intéressants effets stéréo lorsque contrôlé par une source de modulation.

CHORUS REGEN
Gamme des valeurs: 0 à 99
Ce paramètre détermine la quantité de signal qui sera réinjecté de la sortie du chorus à nouveau dans l'entrée du chorus. Une valeur de 0 élimine cette réinjection.

L REGEN TIME
Gamme des valeurs: 0 à 800 ms
Ce paramètre détermine le retard du signal non-chorusé du canal gauche.

R REGEN TIME
Gamme des valeurs: 0 à 800 ms
Ce paramètre détermine le retard du signal non-chorusé du canal droit.

DELAY REGEN
Gamme des valeurs: 0 à 99
Ce paramètre détermine la quantité de signal qui sera réinjectée de la sortie du délai dans l'entrée du chorus, augmentant le nombre de répétitions plus la valeur est élevée. Une valeur de 0 élimine le délai.

MOD SRC 1
DST 1
MIN 1
MAX 1
MOD SRC 2
DST 2
MIN 2
MAX 2
Ces paramètres sont expliqués en détail dans la *Section 5 — Concepts des Effets*

ROM-39 PITCH SHIFT

Les Pitch Shifters vous permettent de modifier la hauteur d'un signal sur une étendue d'une octave dans chaque direction. L'ASR–10 offre trois algorithmes de pitch shift différents, chacun possédant une fonction distincte:

- PITCH SHIFT offre un pitch shifter 1 unité à découpage.
- PITCH+DDL combine un pitch shifter et un délai (décrit plus loin).
- FAST PITCHSH est un pitch shifter 1 unité conçu pour la correction de hauteur.

Ces algorithmes sonnent mieux avec un mixage dry/wet. Essayez d'utiliser un contrôle de modulation sur le paramètre Mix, pour amener ou retirer le signal "shifté". Essayez les différents pitch shifters jusqu'à ce que vous ayez trouvé le plus adapté à votre source sonore et votre application. Le premier algorithme est un pitch shifter "à découpage", ce qui signifie qu'il enlève ou ajoute de petites sections du signal d'origine à l'effet. PITCH SHIFT ne possède pas de détection du passage par zéro.Cet algorithme est plus adapté aux effets de doublage. Les pitch shifters à découpage sont appréciés du fait qu'aux faibles taux, le découpage est rare. Ces pitch shifters peuvent créer d'intéressants champs stéréo, par "panning" sélectif de chaque voix, et du fait de la modulation du retard inhérente à l'algorithme. Les paramètres BUS1 et BUS2 peuvent être routés dans l'effet avec des mix dry/wet distincts. Le BUS3 (non indiqué) est un bus dry.

Les paramètres disponibles dans cet algorithme sont:

VC 1 SEMI
Gamme des valeurs: -12 à +12
Ce paramètre vous permet de fixer la hauteur de la première voix, jusqu'à une octave au-dessus ou en-dessous de la hauteur d'origine en demi-tons.

VC 1 FINE
Gamme des valeurs: -99 à +99
Ce paramètre vous permet de régler finement la hauteur de la première voix.

VC 1 VOL
Gamme des valeurs: 0 à 99
Ce paramètre vous permet de fixer le volume de la première voix. Une valeur de 0 élimine tout pitch shift.

VC 1 PAN
Gamme des valeurs: -99 à +99
Ce paramètre vous permet de programmer l'emplacement de la première voix dans le champ stéréo. Une valeur de -99 correspond à l'extrême gauche, tandis que+99 correspond à l'extrême droite.

VC 2 SEMI
Gamme des valeurs: -12 à +12
Ce paramètre vous permet de fixer la hauteur de la seconde voix, jusqu'à une octave au-dessus ou en-dessous de la hauteur d'origine en demi-tons.

VC 2 FINE
Gamme des valeurs: -99 à +99
Ce paramètre vous permet de régler finement la hauteur de la seconde voix.

VC 2 VOL
Gamme des valeurs: 0 à 99
Ce paramètre vous permet de fixer le volume de la seconde voix. Une valeur de 0 élimine tout pitch shift.

VC 2 PAN
Gamme des valeurs: -99 à +99
Ce paramètre vous permet de programmer l'emplacement de la seconde voix dans le champ stéréo. Une valeur de -99 correspond à l'extrême gauche, tandis que+99 correspond à l'extrême droite.

QUALITY
Gamme des valeurs: LONG/SMOOTHER or SHORT/COARSER
Ce paramètre vous permet de choisir entre long/smooth (long/régulier), ou short/coarse (court/grossier). La position smooth est plus adaptée aux accords lents et soutenus, tandis que l'autre position sonnera mieux sur un passage rapide. Fixez ce paramètre selon votre source sonore, et vos besoins musicaux. Ce paramètre détermine en fait le retard de l'effet. Smooth entraîne un retard important, tandis que coarse entraîne un retard plus court.

LFO RATE
Gamme des valeurs: 0 à 99
Ce paramètre détermine la vitesse de la modulation de la hauteur, qui génère l'effet de chorus. Pour obtenir un chorus la vitesse doit être très basse.

WIDTH
Gamme des valeurs: 0 à 99
Ce paramètre détermine la largeur de la modulation de la hauteur. La vitesse étant généralement très lente, la largeur est généralement grande.

MOD SRC 1
DST 1
MIN 1
MAX 1
MOD SRC 2
DST 2
MIN 2
MAX 2
Ces paramètres sont expliqués en détail dans la *Section 5 — Concepts des Effets*

Remarque: Lorsque KBD est sélectionné comme MOD SRC, et que VC1 SEMI ou VC2 SEMI est sélectionné comme DST (destination), la hauteur augmente d'un demi-ton à la fois au dessus du Do de la serrure (C4), et décroît d'un demi-ton à la fois au-dessous du Do de la serrure (le Do de la serrure correspondant à zéro). A chaque octave, le pitch shift "boucle", et repart (la hauteur ne peut être modulée de plus d'une octave dans une direction ou l'autre).

ROM-40 PITCH+DDL

PITCH+DDL combine un pitch shifter et un délai. PITCH+DDL fait appel à la technique du fondu continu, qui préserve l'image stéréo. Ce pitch shifter fonctionne parfois mieux dans les ratios élevés de décalage. Autre caractéristique de cet algorithme, le délai, qui réinjecte le signal dans le pitch shifter. Cette fonction permet les spirales ascendantes ou descendantes de la hauteur du signal.Les paramètres BUS1 et BUS2 peuvent être routés dans l'effet avec des mix dry/wet distincts. Le BUS3 (non indiqué) est un bus dry. Cet algorithme sonne mieux avec un mixage dry/wet. Essayez d'utiliser un contrôle de modulation pour amener ou retirer le signal "shifté".

Circuit du signal PITCH+DDL

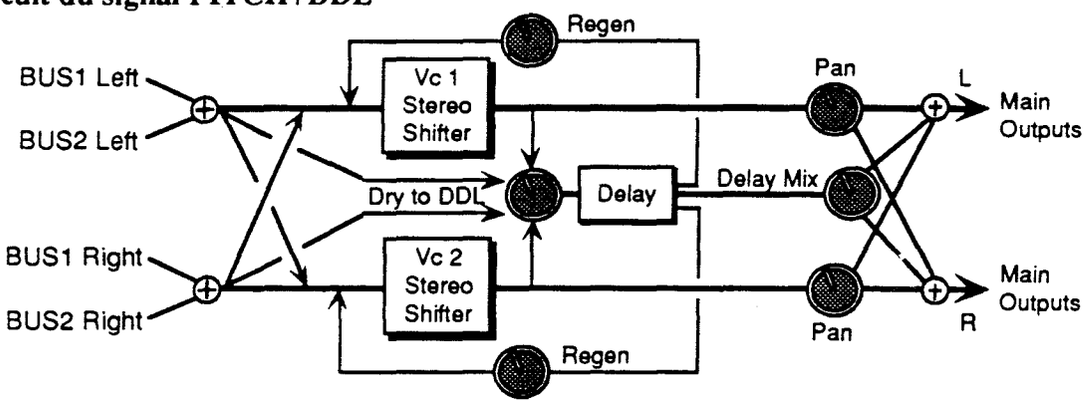

Les paramètres disponibles dans cet algorithme sont:

VC 1 SEMI
Gamme des valeurs: -12 à +12
Ce paramètre vous permet de fixer la hauteur de la première voix, jusqu'à une octave au-dessus ou en-dessous de la hauteur d'origine en demi-tons.

VC 1 FINE
Gamme des valeurs: -99 à +99
Ce paramètre vous permet de régler finement la hauteur de la première voix.

VC 1 VOL
Gamme des valeurs: 0 à 99
Ce paramètre vous permet de fixer le volume de la première voix. Une valeur de 0 élimine tout pitch shift.

VC 1 PAN
Gamme des valeurs: -99 à +99
Ce paramètre vous permet de programmer l'emplacement de la première voix dans le champ stéréo. Une valeur de -99 correspond à l'extrême gauche, tandis que+99 correspond à l'extrême droite.

VC 2 SEMI
Gamme des valeurs: -12 à +12
Ce paramètre vous permet de fixer la hauteur de la seconde voix, jusqu'à une octave au-dessus ou en-dessous de la hauteur d'origine en demi-tons.

VC 2 FINE
Gamme des valeurs: -99 à +99
Ce paramètre vous permet de régler finement la hauteur de la seconde voix.

VC 2 VOL
Gamme des valeurs: 0 à 99
Ce paramètre vous permet de fixer le volume de la seconde voix. Une valeur de 0 élimine tout pitch shift.

VC 2 PAN
Gamme des valeurs: -99 à +99
Ce paramètre vous permet de programmer l'emplacement de la seconde voix dans le champ stéréo. Une valeur de -99 correspond à l'extrême gauche, tandis que+99 correspond à l'extrême droite.

DRY LEVEL TO DDL
Gamme des valeurs: 0 à 99
Ce paramètre vous permet de court-circuiter le pitch shifter par un signal dry interne, et de l'envoyer dans le délai. Les valeurs élevées injectent plus de signal dry dans le délai. Le but de ce paramètre est de régler correctement le niveau du signal dry et des retards "shiftés".

DLY TIME L
Gamme des valeurs: 0 à 1500 ms
Ce paramètre détermine le retard entre l'entrée gauche et le signal "shifté".

DLY TIME R
Gamme des valeurs: 0 à 1500 ms
Ce paramètre détermine le retard entre l'entrée droite et le signal "shifté".

DLY MIX
Gamme des valeurs: 0 à 99
Ce paramètre détermine le mélange entre le signal du délai, et le signal "shifté". Une valeur de 0 signifie uniquement pitch shifter, et pas de délai. Une valeur de 99 signifie uniquement délai, et pas de pitch shifter.

DLY REGEN
Gamme des valeurs: -99 à +99
Ce paramètre détermine la quantité de feedback de la sortie du délai, à l'entrée du pitch shifter. Ceci vous permet d'obtenir des effets spéciaux à base de retards ascendants/descendants.

MOD SRC 1
DST 1
MIN 1
MAX 1
MOD SRC 2
DST 2
MIN 2
MAX 2
Ces paramètres sont expliqués en détail dans la *Section 5 — Concepts des Effets*

ROM-41 FAST PITCHSH

FAST PITCHSH n'occasionne qu'un retard de 10ms, mais n'offre qu'un taux de désaccord d'un demi-ton. Essayez de légèrement désaccorder les voix, positivement et négativement, de façon à obtenir un gros son. Cet algorithme doit être utilisé dans le cas d'une correction de la hauteur (essayez par exemple d'utiliser la molette de modulation comme contrôle de la hauteur). Les paramètres BUS1 et BUS2 peuvent être routés dans l'effet avec des mix dry/wet distincts. Le BUS3 est un bus dry. Selon l'usage que l'on en fait, cet algorithme sonne généralement mieux lorsqu'on mélange effet et son dry. Essayez d'utiliser la molette de modulation en contrôle du paramètre Mix, pour amener ou retirer le son "shifté".

Les paramètres disponibles dans cet algorithme sont:

VC 1 FINE
Gamme des valeurs: -99 à +99
Ce paramètre vous permet de régler finement la hauteur de la première voix.

VC 1 VOL
Gamme des valeurs: 0 à 99
Ce paramètre vous permet de fixer le volume de la première voix. Une valeur de 0 élimine tout pitch shift.

VC 1 PAN
Gamme des valeurs: -99 à +99
Ce paramètre vous permet de programmer l'emplacement de la première voix dans le champ stéréo. Une valeur de -99 correspond à l'extrême gauche, tandis que+99 correspond à l'extrême droite.

VC 2 FINE
Gamme des valeurs: -99 à +99
Ce paramètre vous permet de régler finement la hauteur de la seconde voix.

VC 2 VOL
Gamme des valeurs: 0 à 99
Ce paramètre vous permet de fixer le volume de la seconde voix. Une valeur de 0 élimine tout pitch shift.

VC 2 PAN
Gamme des valeurs: -99 à +99
Ce paramètre vous permet de programmer l'emplacement de la seconde voix dans le champ stéréo. Une valeur de -99 correspond à l'extrême gauche, tandis que+99 correspond à l'extrême droite.

LFO RATE
Gamme des valeurs: 0 à 99
Ce paramètre détermine la vitesse de la modulation de la hauteur, qui génère l'effet de chorus. Pour obtenir un chorus, la vitesse doit être très basse.

WIDTH
Gamme des valeurs: 0 à 99
Ce paramètre détermine la largeur de la modulation de la hauteur. La vitesse étant généralement très lente, la largeur est généralement grande.

MOD SRC 1
DST 1
MIN 1
MAX 1
MOD SRC 2
DST 2
MIN 2
MAX 2
Ces paramètres sont expliqués en détail dans la *Section 5 — Concepts des Effets*

ROM-42 EQ+CMPRESSOR

EQ+CMPRESSOR combine un égaliseur et un compresseur complet. Dans le cas de forts taux de compression, cet algorithme fonctionne comme un limiteur. Cet algorithme fonctionne en compressant (atténuant) les signaux au-dessus d'un certain seuil, en laissant passer les signaux au-dessous du seuil. Avec un taux de compression élevé, et un seuil bas, on peut se servir de cet algorithme pour obtenir du sustain. L'égaliseur est présent dans le circuit du signal et dans le circuit auxiliaire (sidechain), par opposition à l'EXPANDER, qui n'offre de filtrage que dans le circuit auxiliaire.

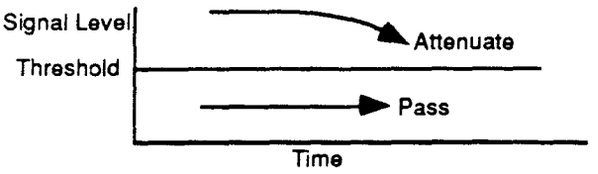

Les paramètres disponibles dans cet algorithme sont:

COMP GAIN
Gamme des valeurs: -48 à +48 dB
Ce paramètre amplifie le niveau de signal compressé.

COMP RATIO
Gamme des valeurs: 1/1 à 40/1, infinity
Ce paramètre règle la quantité de compression. La gamme des valeurs est basée sur le nombre de décibels au-dessus du seuil. Pour 4/1, par exemple, les variations de signal au-dessus du seuil seront compressées d'un quart. Lorsque réglé sur "infinity", le compresseur se comporte en limiteur.

COMP THRESHOLD
Gamme des valeurs: -96 à +0 dB
Ce paramètre règle le niveau de seuil. Les signaux supérieurs à ce niveau seront compressés, tandis que les signaux se trouvant en dessous seront laissés intacts. Pour désactiver le compresseur, réglez ce niveau sur +0 dB.

COMP ATTACK
Gamme des valeurs: 50µs à 100ms
Ce paramètre détermine la vitesse d'attaque après détection du signal initial, et avant entrée de la compression.

COMP RELEASE
Gamme des valeurs: 1ms à 10.0s
Ce paramètre détermine la durée nécessaire à la désactivation totale de la compression après chute du signal sous le niveau de seuil. Cette valeur est généralement plus longue que le temps d'attaque.

GATE OFF
Gamme des valeurs: -96 à +0 dB
Ce paramètre règle le niveau de seuil inférieur auquel le noise gate coupe l'audio.

GATE ON
Gamme des valeurs: -96 à +0 dB
Ce paramètre règle le niveau de seuil supérieur auquel le noise gate laisse passer l'audio. Ce second seuil supérieur évite les "ouvertures" intempestives.

GATE RELEASE
Gamme des valeurs: 1ms à 10.0s
Ce paramètre détermine la durée nécessaire à la fermeture totale de la porte, après chute du signal d'entrée sous le niveau de seuil. Les valeurs basses signifient une porte plus rapide.

BASS FC
Gamme des valeurs: 0 à 1000 Hz
Ce paramètre règle la fréquence de coupure du filtre passe-bas

GAIN
Gamme des valeurs: -48 à +24 dB
Ce paramètre règle la quantité d'amplification ou d'atténuation appliquée au filtre passe-bas.

TREBLE FC
Gamme des valeurs: 1KHz à 15KHz
Ce paramètre règle la fréquence de coupure du filtre passe-haut.

GAIN
Gamme des valeurs: -48 à +24 dB
Ce paramètre règle la quantité d'amplification ou d'atténuation appliquée au filtre passe-haut.

EQ TRIM
Gamme des valeurs: -24 à +00 dB
Ce paramètre vous permet d'ajuster le niveau d'entrée des égaliseurs, afin d'éliminer la possibilité d'écrétage des signaux amplifiés.

MOD SRC 1
DST 1
MIN 1
MAX 1
MOD SRC 2
DST 2
MIN 2
MAX 2
Ces paramètres sont expliqués en détail dans la *Section 5 — Concepts des Effets*

ROM-43 EXPANDER

EXPANDER permet l'expansion vers le bas du signal d'entrée. Lorsque le taux d'expansion est élevé, cet algorithme fonctionne comme un noise gate. L'algorithme fonctionne par expansion (atténuation) des signaux inférieurs au seuil, laissant intacts les signaux supérieurs à celui-ci. Le seuil (Threshold) est un paramètre défini par l'utilisateur. Cet algorithme peut être utilisé pour l'élimination du bruit. Il n'y a pas d'égalisation dans le circuit audio, un filtrage passe-haut et passe-bas est possible, dans le circuit auxiliaire uniquement. Cet algorithme possède deux fonctions uniques:

1) L' enveloppe de cet algorithme possède Attack, Sustain, et Release (le sustain est nommé HOLD TIME).
2) Cet algorithme offre une fonction de masquage (trigger mask). Celle-ci sert au départ à extraire une clicktrack (piste de synchro) à partir de pistes de batterie. Lorsque déclenchée, cette fonction insère un signal de niveau zéro dans le détecteur du circuit auxiliaire, pendant une durée déterminée par l'utilisateur. Cette fonction n'est déclenchée que lorsque TRIGGER MASK est activé, et que le signal du circuit auxiliaire tombe sous le seuil MASK THRESHOLD.

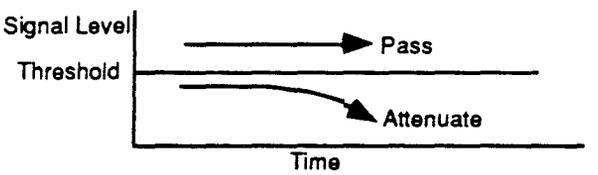

EXPANSION RATIO
Gamme des valeurs: 1/1 à 1/40, INF

Ce paramètre règle la quantité d'expansion. La gamme des valeurs est basée sur le nombre de décibels au-dessus du seuil. Pour 4/1, par exemple, les variations de signal au-dessus du seuil subiront une expansion de facteur 4. Lorsque réglé sur "infinity", l'expanseur devient noise-gate. Une valeur de 1/1 correspond à expansion nulle.

THRESHOLD
Gamme des valeurs: -96 à +0 dB

Ce paramètre règle le niveau de seuil. Les signaux supérieurs à ce niveau seront laissés intacts, tandis que les signaux se trouvant en dessous subiront une expansion. Pour désactiver l'expanseur, réglez ce niveau sur -96 dB.

ATTACK TIME
Gamme des valeurs: 50µs à 100ms

Ce paramètre détermine la vitesse d'attaque après détection du signal initial, et avant entrée de l'expansion.

RELEASE TIME
Gamme des valeurs: 1ms à 10.0s

Ce paramètre détermine la durée du release après détection d'une chute du signal sous le niveau de seuil. Cette valeur est généralement plus longue que le temps d'attaque.

HOLD TIME
Gamme des valeurs: 1ms à 10.0s

Ce paramètre est la durée de sustain après détection dans l'enveloppe ADSR que constituent attack, sustain, et release.

EQ GAIN
Gamme des valeurs: -48 à +48 dB
Ce paramètre détermine la quantité d'amplification appliquée au signal de sortie du filtre passe-bas/haut. Celle-ci compense la perte occasionnée par le passage par ces filtres.

HIGH PASS FC
Gamme des valeurs: 4 à 8000 Hz
Règle la fréquence de coupure du filtre passe-haut agissant sur les basses fréquences.

LOW PASS FC
Gamme des valeurs: 100 Hz à 15 KHz
Ce paramètre règle la quantité d'amplification ou d'atténuation appliquée au filtre passe-bas.

TRIGGER MASK
Gamme des valeurs: OFF or ON
Ce paramètre active la fonction de masquage. Une fois déclenchée, le détecteur du circuit auxiliaire ne pourra voir de signal pour la durée spécifiée dans TRIGGER TIME.

TRIGGER TIME
Gamme des valeurs: 1ms à 10.0s
Ce paramètre règle la durée de black out du détecteur du circuit auxiliaire. Ce paramètre peut être utile à l'isolation de la première mesure d'une piste de batterie.

MASK THRESHOLD
Gamme des valeurs: -96 à +0 dB
Ce paramètre règle le seuil du masquage. Les signaux inférieurs à ce niveau déclencheront la fonction de masquage. La fonction de masquage utilise le THRESHOLD (de l'expander) comme limite supérieure. Pour cette raison, MASK THRESHOLD doit toujours être réglé sur une valeur inférieure à THRESHOLD.

OUTPUT GAIN
Gamme des valeurs: -48 à +48 dB
Ce paramètre règle la quantité d'atténuation (valeurs négatives) ou d'amplification (valeurs positives) appliquées au niveau de sortie de l'expander. Une valeur de départ de +0 dB est recommandée.

MOD SRC 1
DST 1
MIN 1
MAX 1
MOD SRC 2
DST 2
MIN 2
MAX 2
Ces paramètres sont expliqués en détail dans la *Section 5 — Concepts des Effets*

ROM-44 KEYED EXPNDR

Le fonctionnement de KEYED EXPNDR est similaire à celui de l'Expander. La seule différence est que le signal gauche (BUS1 ou BUS2, extrême gauche) subit une expansion déterminée par un autre signal, la clé. La clé est le signal de droite (BUS1 ou BUS2, extrême droite). Vérifiez que vos sources sonores sont bien routées de cette façon pour que l'effet fonctionne correctement. Le BUS3 est un bus dry.

Circuit du signal KEYED EXPANDER

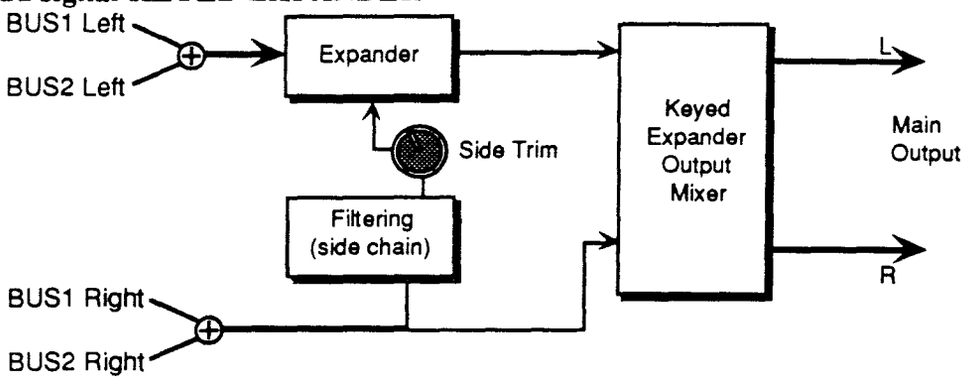

EXPANSION RATIO
Gamme des valeurs: 1/1 à 1/40, INF
Ce paramètre règle la quantité d'expansion. La gamme des valeurs est basée sur le nombre de décibels au-dessus du seuil. Pour 4/1, par exemple, les variations de signal au-dessus du seuil subiront une expansion de facteur 4. Lorsque réglé sur "infinity", l'expanseur se comporte en noise-gate. Une valeur de 1/1 correspond à expansion nulle.

THRESHOLD
Gamme des valeurs: -96 à +0 dB
Ce paramètre règle le niveau de seuil. Les signaux supérieurs à ce niveau seront laissés intacts, tandis que les signaux se trouvant en dessous subiront une expansion. Pour désactiver l'expanseur, réglez ce niveau sur -96 dB.

ATTACK TIME
Gamme des valeurs: 50µs à 100ms
Ce paramètre détermine la vitesse d'attaque après détection du signal initial, et avant entrée de l'expansion.

RELEASE TIME
Gamme des valeurs: 1ms à 10.0s
Ce paramètre détermine la durée du release après détection d'une chute du signal sous le niveau de seuil. Cette valeur est généralement plus longue que le temps d'attaque.

HOLD TIME
Gamme des valeurs: 1ms à 10.0s
Ce paramètre est la durée de sustain après détection dans l'enveloppe ADSR que constituent attack, sustain, et release.

EQ GAIN
Gamme des valeurs: -48 à +48 dB
Ce paramètre détermine la quantité d'amplification appliquée au signal de sortie du filtre passe-bas/haut. Celle-ci compense la perte occasionnée par le passage par ces filtres.

HIGH PASS FC
Gamme des valeurs: 4 à 8000 Hz
Règle la fréquence de coupure du filtre passe-haut agissant sur les basses fréquences.

LOW PASS FC
Gamme des valeurs: 100 Hz à 15 KHz
Ce paramètre règle la quantité d'amplification ou d'atténuation appliquée au filtre passe-bas.

TRIGGER MASK
Gamme des valeurs: OFF or ON
Ce paramètre active la fonction de masquage. Une fois déclenché, le détecteur du circuit auxiliaire ne pourra voir de signal pour la durée spécifiée dans TRIGGER TIME.

TRIGGER TIME
Gamme des valeurs: 1ms à 10.0s
Ce paramètre règle la durée de black out du détecteur du circuit auxiliaire. Ce paramètre peut être utile à l'isolation de la première mesure d'une piste de batterie.

MASK THRESHOLD
Gamme des valeurs: -96 à +0 dB
Ce paramètre règle le seuil du masquage. Les signaux inférieurs à ce niveau déclencheront la fonction de masquage. La fonction de masquage utilise le THRESHOLD (de l'expander) comme hystérésis supérieure. Pour cette raison, MASK THRESHOLD doit toujours être réglé sur une valeur inférieure à THRESHOLD.

OUTPUT GAIN
Gamme des valeurs: -48 à +48 dB
Ce paramètre règle la quantité d'atténuation (valeurs négatives) ou d'amplification (valeurs positives) appliquées au niveau de sortie de l'expander. Une valeur de départ de +0 dB est recommandée.

MOD SRC 1
DST 1
MIN 1
MAX 1
MOD SRC 2
DST 2
MIN 2
MAX 2
Ces paramètres sont expliqués en détail dans la *Section 5 — Concepts des Effets*

ROM-45 INVRS EXPNDR

INVRS EXPNDR crée un sustain en appliquant une expansion au signal. Les niveaux supérieurs au seuil sont laissés intacts, et les niveaux inférieurs sont amplifiés, pour obtenir un son plus régulier. Un expander traditionnel a l'effet inverse: les niveaux inférieurs au seuil sont atténués. Un expander inverse est très similaire à un compresseur, dans la mesure où tous deux peuvent être utilisés pour obtenir des sons à sustain, et pour dé-accentuer les transitoires d'attaque. On trouve une égalisation dans les circuits du signal et auxiliaire, par opposition à l'Expander, ou le filtrage n'est disponible que dans le circuit auxiliaire.

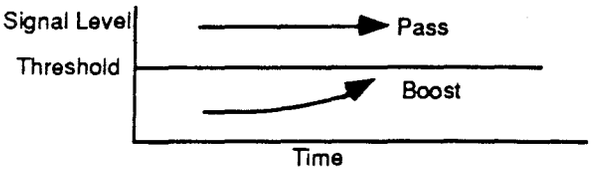

Les paramètres disponibles dans cet algorithme sont:

EXPANSION RATIO
Gamme des valeurs: 1/1 à 40/1, INF
Ce paramètre règle la quantité d'expansion. La gamme des valeurs est basée sur le nombre de décibels au-dessus du seuil. Pour 3/1, par exemple, les variations de signal au-dessus du seuil subiront une expansion de facteur 3. Il est recommandé de commencer avec des valeurs proches de 1/1 (la valeur 1/1 désactive l'expansion).

THRESHOLD
Gamme des valeurs: -96 à +0 dB
Ce paramètre règle le niveau de seuil. Les signaux supérieurs à ce niveau seront laissés intacts, tandis que les signaux se trouvant en dessous subiront une expansion. Pour désactiver l'expanseur, réglez ce niveau sur -96 dB.

ATTACK TIME
Gamme des valeurs: 50µs à 100ms
Ce paramètre détermine la vitesse d'attaque après détection du signal initial, et avant entrée de l'expansion.

RELEASE TIME
Gamme des valeurs: 1ms à 10.0s
Ce paramètre détermine la durée du release après détection d'une chute du signal sous le niveau de seuil. Cette valeur est généralement plus longue que le temps d'attaque.

GATE OFF
Gamme des valeurs: -96 à +0 dB
Ce paramètre règle le niveau de seuil inférieur, auquel le noise gate coupe l'audio.

GATE ON
Gamme des valeurs: -96 à +0 dB
Ce paramètre règle le niveau de seuil supérieur, auquel le noise gate laisse passer l'audio. Ce second paramètre constitue l'hystérésis.

BASS FC
Gamme des valeurs: 0 à 1000 Hz
Ce paramètre règle la fréquence de coupure du filtrepasse-bas.

GAIN
Gamme des valeurs: -48 à +24 dB
Ce paramètre règle la quantité d'amplification ou d'atténuation appliquée au filtre passe-bas.

TREBLE FC
Gamme des valeurs: 1KHz à 15KHz
Ce paramètre règle la fréquence de coupure du filtre passe-haut.

GAIN
Gamme des valeurs: -48 à +24 dB
Ce paramètre règle la quantité d'amplification ou d'atténuation appliquée au filtre passe-haut.

EQ TRIM
Gamme des valeurs: -24 à +0 dB
Ce paramètre vous permet d'ajuster le niveau d'entrée des égaliseurs, afin d'éliminer la possibilité d'écrétage des signaux amplifiés.

MOD SRC 1
DST 1
MIN 1
MAX 1
MOD SRC 2
DST 2
MIN 2
MAX 2
Ces paramètres sont expliqués en détail dans la *Section 5 — Concepts des Effets*

ROM-46 DE-ESSER

DE-ESSER est un algorithme stéréo compressant les sibilances (la sonorisé "sss") lorsque leur volume augmente. Cet algorithme est prévu pour le chant mais peut également être utilisé pour contrôler le son d'une guitare, ou les sonorités métalliques d'une batterie, en ajustant le circuit auxiliaire en fonction.

Circuit du signal DE-ESSER

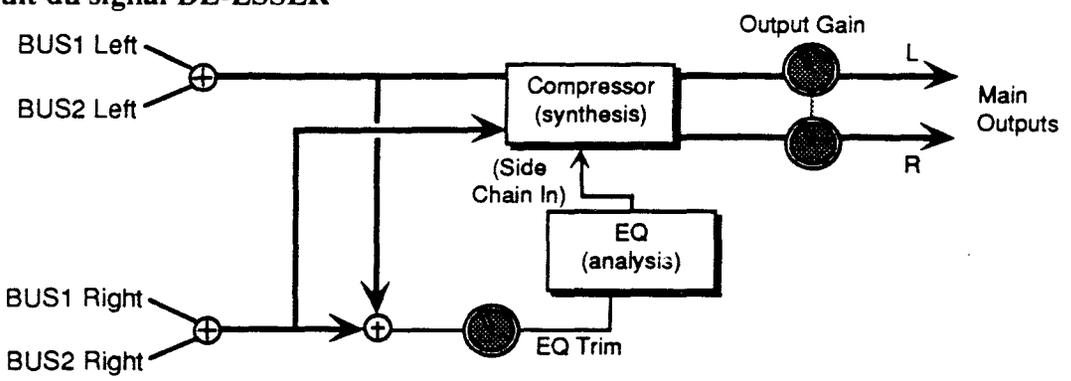

Les paramètres disponibles dans cet algorithme sont:

OUTPUT GAIN
Gamme des valeurs: -48 à +48 dB
Ce paramètre règle la quantité d'atténuation (valeurs négatives) ou d'amplification (valeurs positives) appliquées au niveau de sortie du dé-esseur. Une valeur de départ de +0 dB est recommandée.

COMP RATIO
Gamme des valeurs: 1/1 à 40/1, INF
Ce paramètre règle la quantité de compression. La gamme des valeurs est basée sur le nombre de décibels au-dessus du seuil. Pour 4/1, par exemple, les variations de signal au-dessus du seuil seront compressées d'un quart. Lorsque réglé sur "infinity", le compresseur se comporte en limiteur.

THRESHOLD
Gamme des valeurs: -96 à +0 dB
Ce paramètre règle le niveau de seuil. Les signaux supérieurs à ce niveau seront compressés, tandis que les signaux se trouvant en dessous seront laissés intacts.

ATTACK TIME
Gamme des valeurs: 50µs à 100ms
Ce paramètre détermine la vitesse d'attaque après détection du signal initial, et avant entrée de la compression.

RELEASE TIME
Gamme des valeurs: 1ms à 10.0s
Ce paramètre détermine la durée nécessaire à la désactivation totale de la compression après chute du signal sous le niveau de seuil. Cette valeur est généralement plus longue que le temps d'attaque.

GATE OFF
Gamme des valeurs: -96 à +0 dB
Ce paramètre règle le niveau de seuil inférieur auquel le noise gate coupe l'audio.

GATE ON
Gamme des valeurs: -96 à +0 dB
Ce paramètre règle le niveau de seuil supérieur auquel le noise gate laisse passer l'audio. Ce second seuil supérieur évite les "ouvertures" intempestives.

HIGH PASS FC
Gamme des valeurs: 4 à 8000 Hz
Ce paramètre contrôle la fréquence d'un filtre passe-haut dans l'égalisation du circuit auxiliaire. C'est un paramètre utile dans le dé-essing.

BASS FC
Gamme des valeurs: 0 à 1000 Hz
Ce paramètre règle la fréquence de coupure du filtre passe-bas.

GAIN
Gamme des valeurs: -48 à +24 dB
Ce paramètre règle la quantité d'amplification ou d'atténuation appliquée au filtrepasse-bas.

MID1 FC
Gamme des valeurs: 0 à 9999 Hz
Ce paramètre règle le centre du paramétrique des fréquences moyennes.

GAIN
Gamme des valeurs: -48 à +24 dB
Ce paramètre règle la quantité d'amplification ou d'atténuation appliquée au paramétrique de cette fréquence.

MID1 Q
Gamme des valeurs: 1 à 18
Ce paramètre est un contrôle de largeur de bande déterminant la largeur de la crête résonante au centre de la bande de fréquence. En augmentant la valeur, on obtient une bande plus étroite.

MID2 FC
GAIN
MID2 Q
Ces trois paramètres sont identiques aux trois précédents, et peuvent être utilisés pour contrôler d'autres bandes dans les fréquences moyennes.

TREBLE FC
Gamme des valeurs: 1KHz à 15KHz
Ce paramètre règle la fréquence de coupure du filtre passe-haut.

GAIN
Gamme des valeurs: -48 à +24 dB
Ce paramètre règle la quantité d'amplification ou d'atténuation appliquée au filtre passe-haut.

EQ TRIM
Gamme des valeurs: -48 à +0 dB
Ce paramètre règle le niveau d'entrée de l'égaliseur du circuit auxiliaire, qui opère une analyse du signal d'entrée afin de le compresser de façon sélective.

MOD SRC 1
DST 1
MIN 1
MAX 1
MOD SRC 2
DST 2
MIN 2
MAX 2
Ces paramètres sont expliqués en détail dans la *Section 5 — Concepts des Effets*

ROM-47 DUCKER

L'algorithme DUCKER est un compresseur qui baisse automatiquement le niveau d'un signal (par exemple de la musique), à l'arrivée d'un autre signal (par exemple la voix d'un commentateur). Lorsque la voix s'arrête, le signal récupère son niveau d'origine. Cet algorithme est pratique pour les commentaires, le Rap, et le travail de DJ. Pour qu'il fonctionne correctement, la musique (la source audio à baisser) doit être envoyée au BUS1 ou au BUS2 à l'extrême gauche, et la voix au BUS1 ou au BUS2 à l'extrême droite. Dans cette configuration, l'extrême droite du BUS1 ou du BUS2 est considérée comme le circuit auxiliaire d'un compresseur traditionnel. Cet algorithme utilise un mixeur interne pour mélanger les signaux gauche et droit en une sortie mono.

La fonction noise gate est obtenue par un taux de compression élevé. Dans cette application, un signal à transitoires, telle une caisse claire, peut contrôler un autre signal, de façon à obtenir un effet staccato avec contrôle externe.

Circuit du signal DUCKER

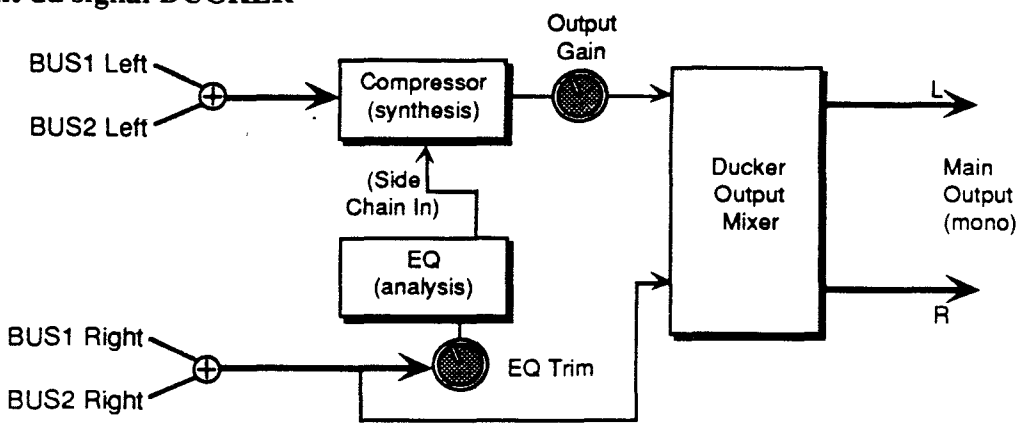

OUTPUT GAIN
Gamme des valeurs: -48 à +48 dB
Ce paramètre règle la quantité d'atténuation (valeurs négatives) ou d'amplification (valeurs positives) appliquées au niveau de sortie du ducker. Une valeur de départ de +0 dB est recommandée.

OUTPUT MIX
Gamme des valeurs: 0 à 99
Ce paramètre mélange la sortie du signal musical (extrême gauche du BUS1 ou du BUS2) avec la sortie du ducker (voix, extrême droite du BUS1 ou du BUS2) en une sortie mono. Ceci est le mixer en sortie du Ducker indiqué dans le schéma.

COMP RATIO
Gamme des valeurs: 1/1 à 40/1, INF
Ce paramètre règle la quantité de compression. La gamme des valeurs est basée sur le nombre de décibels au-dessus du seuil. Pour 4/1, par exemple, les variations de signal au-dessus du seuil seront compressées d'un quart. Lorsque réglé sur "infinity", le compresseur se comporte en limiteur.

THRESHOLD
Gamme des valeurs: -96 à +0 dB
Ce paramètre règle le niveau de seuil. Les signaux supérieurs à ce niveau seront compressés, tandis que les signaux se trouvant en dessous seront laissés intacts.

ATTACK TIME
Gamme des valeurs: 50µs à 100ms
Ce paramètre détermine la vitesse d'attaque après détection du signal initial, et avant entrée de la compression.

RELEASE TIME
Gamme des valeurs: 1ms à 10.0s
Ce paramètre détermine la durée nécessaire à la désactivation totale de la compression après chute du signal sous le niveau de seuil. Cette valeur est généralement plus longue que le temps d'attaque.

GATE OFF
Gamme des valeurs: -96 à +0 dB
Ce paramètre règle le niveau de seuil inférieur auquel le noise gate coupe l'audio.

GATE ON
Gamme des valeurs: -96 à +0 dB
Ce paramètre règle le niveau de seuil supérieur auquel le noise gate laisse passer l'audio. Ce second seuil supérieur évite les "ouvertures" intempestives.

BASS FC
Gamme des valeurs: 0 à 1000 Hz
Ce paramètre règle la fréquence de coupure du filtre passe-bas.

GAIN
Gamme des valeurs: -48 à +24 dB
Ce paramètre règle la quantité d'amplification ou d'atténuation appliquée au filtre passe-bas.

MID1 FC
Gamme des valeurs: 0 à 9999 Hz
Ce paramètre règle le centre du paramétrique des fréquences moyennes.

GAIN
Gamme des valeurs: -48 à +24 dB
Ce paramètre règle la quantité d'amplification ou d'atténuation appliquée au paramétrique de cette fréquence.

MID1 Q
Gamme des valeurs: 1 à 18
Ce paramètre est un contrôle de largeur de bande déterminant la largeur de la crête résonante au centre de la bande de fréquence. En augmentant la valeur, on obtient une bande plus étroite.

MID2 FC
GAIN
MID2 Q
Ces trois paramètres sont identiques aux trois précédents, et peuvent être utilisés pour contrôler d'autres bandes dans les fréquences moyennes.

TREBLE FC
Gamme des valeurs: 1KHz à 15KHz
Ce paramètre règle la fréquence de coupure du filtre passe-haut.

GAIN
Gamme des valeurs: -48 à +24 dB
Ce paramètre règle la quantité d'amplification ou d'atténuation appliquée au filtre passe-haut.

HIGH PASS FC
Gamme des valeurs: 4 à 8000 Hz
Ce paramètre contrôle la fréquence d'un filtre passe-haut dans l'égalisation du circuit auxiliaire. C'est un paramètre utile dans le ducking.

EQ TRIM
Gamme des valeurs: -48 à +0 dB
Ce paramètre règle le niveau d'entrée de l'égaliseur du circuit auxiliaire, qui opère une analyse du signal d'entrée afin de le compresser de façon sélective.

MOD SRC 1
DST 1
MIN 1
MAX 1
MOD SRC 2
DST 2
MIN 2
MAX 2
Ces paramètres sont expliqués en détail dans la *Section 5 — Concepts des Effets*

ROM-48 RUMBLE FILTR

RUMBLE FILTR est un filtre passe-haut en cascade avec un filtre passe-bas de quatrième ordre (24dB par octave). Le filtre passe-haut permet d'éliminer facilement le ronronnement d'une platine tourne-disque. Le filtre passe-bas permet d'éliminer le souffle. D'autre part, ces filtres peuvent être utilisés en feedback avec n'importe quel autre effet. Les paramètres BUS1, BUS2, et BUS3 MIX peuvent être routés dans l'effet avec différents mix dry/wet. Pour cet algorithme, nous recommandons des valeurs moyennes de Mix.

Les paramètres disponibles dans le Rumble Filter sont:

HIGH PASS FC
Gamme des valeurs: 4 à 8000 Hz
Ce paramètre détermine l'amplification ou l'atténuation de la fréquence du filtre passe-haut appliquée au signal entrant.

LOW PASS FC
Gamme des valeurs: 100 Hz à 15 KHz
Ce paramètre détermine l'amplification ou l'atténuation de la fréquence du filtre passe-bas appliquée au signal entrant.

FILTER GAIN
Gamme des valeurs: -48 à +48 dB
La cascade du passe-haut et du passe-bas provoquant une perte d'insertion, ce paramètre vous permet d'amplifier le signal filtré.

MOD SRC 1
DST 1
MIN 1
MAX 1
MOD SRC 2
DST 2
MIN 2
MAX 2
Ces paramètres sont expliqués en détail dans la *Section 5 — Concepts des Effets*

ROM-49 PARAM EQ

PARAM EQ est un paramétrique à quatre bandes, et effet de phase minimum. Les paramètres disponibles dans cet algorithme sont:

BAS FC
Gamme des valeurs: 0 à 1000 Hz
Ce paramètre règle le centre du paramétrique des fréquences basses.

GAIN
Gamme des valeurs: -48 à +24 dB
Ce paramètre règle la quantité d'amplification ou d'atténuation appliquée au paramétrique des fréquences basses.

MID1 FC
Gamme des valeurs: 0 à 9999 Hz
Ce paramètre règle le centre du paramétrique des fréquences moyennes.

GAIN
Gamme des valeurs: -48 à +24 dB
Ce paramètre règle la quantité d'amplification ou d'atténuation appliquée au paramétrique de cette fréquence moyenne.

MID1 Q
Gamme des valeurs: 1 à 18
Contrôle déterminant la largeur de la crête résonante au centre de la bande de fréquence. Une valeur plus élevée amène une bande plus étroite.

MID2 FC
GAIN
MID2 Q
Ces trois paramètres sont identiques aux trois précédents, et peuvent être utilisés pour contrôler d'autres bandes dans les fréquences moyennes.

TREBLE FC
Gamme des valeurs: 1 à 15 KHz
Ce paramètre règle le centre du paramétrique des fréquences hautes.

GAIN
Gamme des valeurs: -48 à +24 dB
Ce paramètre règle la quantité d'amplification ou d'atténuation appliquée au paramétrique de cette fréquence haute.

EQ TRIM
Gamme des valeurs: -24 à +0 dB
Ce paramètre vous permet d'ajuster le niveau d'entrée des égaliseurs, afin d'éliminer la possibilité d'écrétage des signaux amplifiés.

MOD SRC 1
DST 1
MIN 1 / MAX 1
MOD SRC 2
DST 2
MIN 1 / MAX 2
Ces paramètres sont expliqués en détail dans la *Section 5 — Concepts des Effets*

ROM-50 VAN DER POL

Le filtre VAN DER POL ajoute des harmoniques synthétiques élevées au signal d'entrée, rendant le son plus clair. Cet algorithme conçu récemment est le plus souvent utilisé en studio pour le chant, mais n'hésitez pas à l'essayer sur vos instruments favoris également. Cet algorithme offre une amélioration importante des transitoires d'attaque, idéale pour les sonorités "pincées". Le filtre de cet algorithme travaille sur le signal pré-enhancing. Réglez le filtre de façon à améliorer la zone de fréquence désirée. Puis utilisez le paramètre BUS1 MIX pour mixer le signal amélioré et le signal dry. Dans cet algorithme, nous recommandons des valeurs moyennes du mix.

Les paramètres diponibles du filtre Van Der Pol sont:

HIGH PASS FC
Gamme des valeurs: 4 à 8000 Hz
Ce paramètre détermine l'amplification ou l'atténuation de la fréquence du filtre passe-haut appliquée au signal entrant.

LOW PASS FC
Gamme des valeurs: 100 Hz à 15 KHz
Ce paramètre détermine l'amplification ou l'atténuation de la fréquence du filtre passe-bas appliquée au signal entrant.

FILTER GAIN
Gamme des valeurs: -48 à +48 dB
La cascade du passe-haut et du passe-bas provoquant une perte d'insertion, ce paramètre vous permet d'amplifier le signal filtré.

MOD SRC 1
DST 1
MIN 1
MAX 1
MOD SRC 2
DST 2
MIN 2
MAX 2
Ces paramètres sont expliqués en détail dans la *Section 5 — Concepts des Effets*