Applications de la programmation des Instruments

Section 16 — Applications de la programmation des Instruments

Cette section offre des informations sur les possibilités les plus couramment utilisées de la programmation des Instruments.

Obtenir un son stéréo à partir d'un WaveSample mono

A l'intérieur d'un Instrument, vous pouvez prendre un WaveSample mono, le copier dans un autre layer, assigner un WaveSample à gauche, et l'autre à droite, de façon à créer un son stéréo. Vous pouvez également sélectionner un layer (contenant plusieurs WaveSamples), copier le layer, puis assigner l'un à gauche, et l'autre à droite pour créer un son stéréo. Pour les besoins de cet exemple, nous copierons un WaveSample à partir d'un Instrument qui ne contient qu'un layer, et qu'un WaveSample. Voici comment:

- Vérifiez que l'instrument dont vous voulez copier le WaveSample est sélectionné, en pressant son bouton ***Instrument•Sequence Track*** (diode jaune allumée).
- Pressez ***Command***, suivi de ***Layer*** et faites défiler jusqu'à ce que l'afficheur indique CREATE NEW LAYER.
- Pressez ***Enter•Yes***. L'afficheur indique brièvement LAYER 2 CREATED.
- Pressez le bouton ***Edit*** . L'afficheur indique:

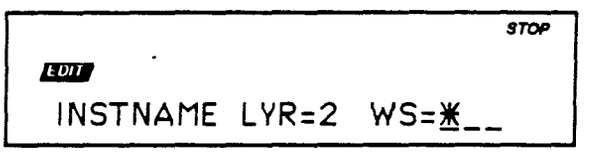

Vous pouvez voir ici l'instrument couramment sélectionné, le layer nouvellement créé (LYR= 2), et WS= * (le * indique qu'il n'y a pas encore de WaveSamples dans le layer).

- Amenez le curseur (le tiret) sous LYR = 2. Le curseur doit être sous le numéro du Layer. Sinon, servez-vous de la ***flèche gauche*** pour l'y amener.
- Pressez la ***flèche haut/bas*** pour sélectionner le premier layer (LYR= 1).
- Amenez le curseur (le tiret) sous WS = __. Servez-vous de la ***flèche droite*** pour l'y amener.
- Jouez sur le clavier, ou pressez les ***flèches haut/bas*** pour sélectionner le WaveSample à copier.
- Pressez ***Command***, suivi de ***Wave*** et faites défiler jusqu'à ce que l'afficheur indique COPY WAVESAMPLE.
- Pressez ***Enter•Yes***. L'afficheur indique TO INST= (Nom de l'Instrument). Sélectionnez le *même* Instrument.
- Pressez ***Enter•Yes***. L'afficheur indique TO LAYER=___. Sélectionnez Layer 2.
- Pressez ***Enter•Yes***. L'afficheur indique ou bien COPY= PARAMS ONLY ou COPY= PARAMS +DATA. La copie du WaveSample allant dans le même instrument, il est inutile de copier les données. En optant pour COPY= PARAMS ONLY, on utilise le moins de mémoire possible. Sélectionnez COPY= PARAMS ONLY.
- Pressez ***Enter•Yes***. L'afficheur indique brièvement WAVESAMPLE 2 CREATED.

A présent que nous avons le même WaveSample copié dans 2 layers différents, nous pouvons assigner le panoramique de chacun à gauche et à droite, de façon à créer un

échantillon stéréo.

- Pressez le bouton ***Edit*** , et sélectionnez (même Instrument) LYR= 1 WS= 1 à l'aide des ***flèches*** , comme expliqué ci-dessus.
- Pressez le bouton ***Amp*** et faites défiler jusqu'à ce que l'afficheur indique WS VOLUME=99 PAN=+0.
- Déplacez le curseur (tiret) sous PAN= +0. Le curseur doit être sous la valeur pan. Sinon, utilisez les ***flèches gauche/droite*** pour l'y amener.
- Servez-vous du ***curseur Data Entry*** pour régler PAN= +99.
- Pressez le bouton ***Edit*** , et sélectionnez (même Instrument) LYR= 2 WS= 2.
- Pressez le bouton ***Amp*** . L'afficheur indique WS VOLUME=99 PAN=+0.
- Le curseur est toujours sous la valeur pan.
- Servez-vous du ***curseur Data Entry*** pour régler PAN= -99.

Vous venez de prendre un WaveSample mono, de le copier sur un autre layer, et de les assigner à gauche et à droite de façon à créer un son stéréo. Si vous n'entendez pas les deux signaux stéréo, double-cliquez sur le bouton de page ***Instrument*** (l'écran 00 PATCH= est affiché), et vérifiez que les Layers 1 et 2 sont sélectionnés.

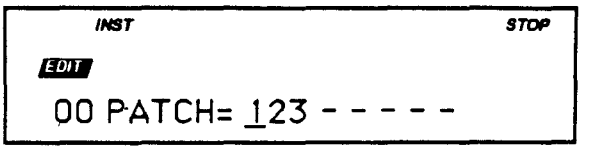

Sinon, déplacez le curseur à l'aide des ***flèches gauche/droite*** , et sélectionnez/désélectionnez les layers avec les ***flèches haut/bas***. Dans l'exemple ci-dessus, les layers 1, 2 et 3 sont sélectionnés. Les layers 4 à 8 sont désélectionnés. Prenez le temps d'apprécier votre nouveau son stéréo.

Conseil: Un des "trucs" les plus répandus pour obtenir un effet de chorus, consiste à légèrement désaccorder chaque canal d'un WaveSample stéréo d'un montant égal en valeurs positives et négatives. Voici comment le faire sur notre nouvel exemple stéréo.

- Pressez le bouton ***Edit*** , et sélectionnez (même Instrument) LYR= 1 WS= 1 à l'aide des ***flèches*** , comme décrit ci-dessus.
- Pressez le bouton ***Pitch*** et faites défiler jusqu'à ce que l'afficheur indique ROOT KEY=(note du clavier) FINE=+0.
- Déplacez le curseur (tiret) sous FINE= +0. Le curseur doit être sous la valeur accord fin. Sinon, utilisez les ***flèches gauche/droite*** pour l'y amener.
- Servez-vous des ***flèches haut/bas*** pour régler la valeur sur FINE= +5.
- Pressez le bouton ***Edit*** , et sélectionnez (même Instrument) LYR= 2 WS= 2
- Pressez le bouton ***Pitch*** . L'afficheur indique toujours ROOT KEY=(touche du clavier) FINE=+0.
- A l'aide des ***flèches gauche/droite***, réglez la valeur sur FINE= -5.

Pour un chorus plus prononcé, programmez des valeurs négatives/positives plus élevées. Pour un effet moins prononcé, programmez des valeurs moins élevées.

Créer un crossfade par le clavier

Nous allons utiliser les points de crossfade de modulation du volume (Edit/Amp) pour créer un crossfade par le clavier. D'abord, créez trois échantillons dans trois couches:

- Un microphone étant connecté à l'entrée audio gauche de l'ASR-10, pressez ***Sample•Source Select***, réglez REC SRC= INPUTDRY LEFT, puis choisissez un instrument destiné à l'échantillon. Pressez ***Enter•Yes*** et dites "un," puis pressez ***Cancel•No*** pour arrêter l'échantillonnage. Prenez le Do le plus bas du clavier comme note de base de l'échantillon "un" dans le layer 1.
- Le prochain échantillon sera dans un NOUVEAU layer. Pressez ***Sample•Source Select***, puis choisissez le même instrument. Soulignez LYR= 1 et changez-le en LYR= N. Pressez ***Enter•Yes*** deux fois. Dites "deux". Pressez ***Cancel•No*** et assignez la note de base sur le Do de la serrure (deux octaves au-dessus du premier Do). C'est l'échantillon "deux", dans le layer 2.
- Pressez ***Sample•Source Select***, puis choisissez le même instrument. Soulignez LYR=2 et changez-le en LYR= N. Pressez ***Enter•Yes*** deux fois, et dites "trois" dans le micro. Pressez ***Cancel•No*** et assignez la note de base sur le Do à deux octaves au dessus du Do de la serrure. L'échantillon "un" occupe le premier tiers du clavier, l'échantillon "deux", le tiers du milieu, et l'échantillon "trois", le tiers supérieur.

Pressez le bouton ***Edit*** pour accéder à la page de contexte d'édition. Ajustez les paramètres affichés de façon à obtenir UNNAMED LYR=1 WS=ALL. Pressez le bouton ***Amp*** . Vous vous trouvez en page EDIT/Amp . Faites défiler vers la droite jusqu'à VOLUME MOD et ajustez les paramètres de façon à ce que l'afficheur indique VOLUME MOD=KBD * 0. Ceci sélectionne KBD (le clavier) comme source de modulation du volume . Soulignez le nombre dans l'afficheur, et réglez-le sur 99. L'afficheur indique VOLUME MOD=KBD * 99. Faites défiler vers la droite jusqu'à A-B FADE IN et ajustez les paramètres de façon à ce que l'afficheur indique A-B FADE IN=0 TO 40. Faites défiler vers la droite d'une page encore, et ajustez les paramètres de façon à ce que l'afficheur indique C-D FADEOUT=50 TO 60. Pressez le bouton ***Edit*** pour revenir à la page de contexte d'édition. Soulignez LYR=1 dans l'afficheur, et changez-le en LYR=2. L'afficheur indique à présent UNNAMED LYR=2 WS=ALL.

Pressez le bouton ***Edit*** pour revenir à la page Edit/Amp. Faites défiler vers la droite jusqu'à la page VOLUME MOD, et réglez la sur VOLUME MOD=KBD * 99. Faites défiler à droite jusqu'à la page A-B FADE IN et réglez la sur A-B FADE IN =45 TO 55. Faites défiler à droite jusqu'à la page C-D FADE OUT et réglez la sur C-D FADE OUT=65 TO 75.

Pressez le bouton ***Editt***, ajustez les paramètres de façon à ce que l'afficheur indique UNNAMED LYR=3 WS=ALL. Pressez à nouveau le bouton ***Edit*** pour revenir à la page Edit/Amp. Faites défiler à droite jusqu'à VOLUME MOD, et réglez la sur VOLUME MOD=KBD * 99. Faites défiler à droite jusqu'à A-B FADE IN et réglez les paramètres sur A-B FADE IN=60 TO 70. Faites défiler jusqu'à C-D FADE OUT et réglez sur C-D FADE OUT=80 TO 127. Le schéma suivant illustre le crossfade par le clavier que vous avez construit:

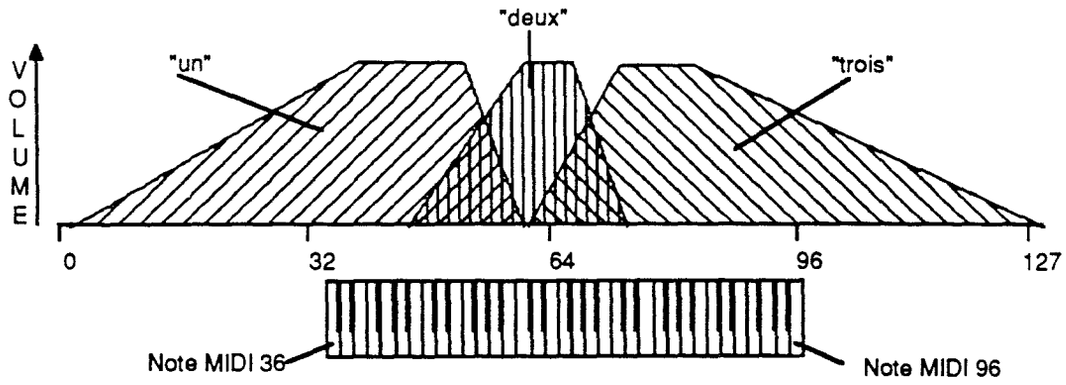

Tout en montant chromatiquement le clavier, vous pourrez entendre les trois différents WaveSamples apparaitre et disparaitre. Les échantillons de voix auraient pu être des échantillons de piano ou de synthétiseur, le résultat aurait été le même. Lorsque le clavier est utilisé comme source de modulation du volume, les paramètres de points de crossfade vous permettent de mélanger les échantillons sans à-coups.

Remarquez que lorsque le clavier est utilisé comme source de modulation du volume, les numéros sélectionnés pour A, B, C, et D renvoient aux numéros de note MIDI. Le premier Do du clavier de l'ASR-10 est la note MIDI n°36, le Do supérieur est la note MIDI n°96, et le Do de la serrure, la note MIDI n°60. Et ainsi de suite (les touches d'un clavier de type piano vont de la note MIDI n°21 à la note MIDI n°108).

Bien que le crossfade décrit ci-dessus utilise le clavier pour déterminer les points de passage, n'importe laquelle des sources de modulation du paramètre Volume Mod (Edit/Amp) pourrait être utilisé.

Consultez la *Section 11 — Paramètres des WaveSamples et des Layers* pour plus de détails sur les points de crossfade de modulation du volume.

Passage entre deux layers par la vélocité

Cette applications vous montre comment la vélocité peut être utilisée pour appeler un layer:

- Pressez le bouton ***Sample•Source Select***, réglez REC SRC= INPUT DRY LEFT, puis choisissez un instrument pour l'échantillon. Pressez ***Enter•Yes*** et dites "un," puis pressez ***Cancel•No*** pour arrêter d'échantillonner. Prenez le Do de la serrure comme note de base. C'est le layer un.
- Pressez à nouveau le bouton ***Sample•Source Select***, prenez le même instrument. L'afficheur indique UNNAMED LYR=1 WS=NEW. Soulignez LYR=1, et réglez-le sur to LYR=N. Pressez ***Enter•Yes***. Pressez ***Enter•Yes*** à nouveau, et dites "deux". Encore une fois, prenez le Do de la serrure comme note de base. C'est le layer deux.
- Pressez le bouton ***Sample•Source Select***, prenez le même instrument. Soulignez LYR=2 dans l'afficheur, et changez-le pour LYR=N. Pressez ***Enter•Yes*** deux fois, et dites "trois". C'est le layer trois. Encore une fois prenez le Do de la serrure comme note de base. Lorsque vous jouez le Do, vous entendez les échantillons "un", "deux" et "trois" dans les layers un, deux et trois.

A présent que nous avons nos WaveSamples, le paramètre LAYER VELOCITY d'Edit/Layer peut être mis à contribution.

- Pressez ***Edit***. Ceci vous amène sur la page de contexte d'édition. A l'aide du ***curseur Data Entry*** ou des ***flèches***, ajustez les paramètres de la page de façon à ce que l'afficheur indique UNNAMED LYR=1 WS=ALL.
- Pressez le bouton ***Layer***. Ceci vous amène sur la page Edit/Layer. Faites défiler jusqu'à l'écran LYR VEL, soulignez et ajustez ce paramètre de façon à ce qu'il indique LYR VEL LO=0 HI=42.
- Pressez à nouveau le bouton ***Edit***, ce qui vous ramène à la page Edit. Soulignez LYR=1 dans l'afficheur, et changez-le pour LYR=2. L'afficheur indique UNNAMED LYR=2 WS=ALL. En pressant le bouton ***Edit***, vous revenez à la page Edit/Layer(le bouton ***Edit*** est un alternateur).
- Réglez les paramètres de Edit/Layer sur LYR VEL LO=42 HI=85. Pressez le bouton ***Edit*** à nouveau, pour revenir à la page de contexte d'édition. Soulignez LYR=2, et réglez-le sur LYR=3. Pressez le bouton ***Edit*** pour revenir à la page Edit/Layer. Réglez ces paramètres sur LYR VEL LO=86 HI=127.

Les trois layers sont à présent programmés pour répondre à la vélocité. Un layer ne jouera que si la vélocité de la note est à l'intérieur de la gamme de valeurs spécifiée dans cette page. Une attaque douce appele l'échantillon "un". Une attaque moyenne, l'échantillon "deux", et une attaque forte, l'échantillon "trois". Rappelez-vous, vous pouvez aller jusqu'à huit layers.