Paramètres des donnés d'échantillon

Section 10 — Paramètres des données d'échantillon

Cette section couvre les paramètres et les commandes relatifs aux échantillons (wave data): longueur de l'échantillon, direction de la lecture, commandes de volume, et bouclage. Pour une vue d'ensemble des concepts rattachés à la programmation des WaveSamples, consultez la section précédente.

Page Edit/Wave

Les paramètres de cette page contrôlent tous les pointeurs de WaveSample, tels le point de départ, de fin, de bouclage de l'échantillon, etc. Cette page sert aussi à choisir le mode de lecture, et à programmer la modulation du point de départ et/ou la position de la boucle dans l'échantillon.

EDIT WAVE	**MODE (WS Playback Mode)**
	Pressez Edit / Wave / 0

Ce paramètre vous permet de sélectionner un parmi les cinq modes de lecture du WaveSample.

- FORWARD-NO LOOP — L'ASR–10 joue une fois le WaveSample, du point de départ au point de fin.
- BACKWARD-NO LOOP — L'ASR–10 joue une fois le WaveSample, mais à l'envers, du point de départ au point de fin.
- LOOP FORWARD — L'ASR-10 joue vers l'avant du point de départ au point de fin de boucle, et revient au point de départ de la boucle, pour continuer de jouer la boucle tant que la touche est enfoncée. Lorsque la touche est relâchée, la boucle continue pendant l'extinction des enveloppes du WaveSample.
- LOOP BIDIRECTION — L'ASR-10 joue vers l'avant à partir du point de départ de l'échantillon. Au point de fin de boucle, l'ASR-10 joue le WaveSample à l'envers jusqu'au point de départ de la boucle, et joue la section bouclée en avant/à l'envers jusqu'à ce que la touche soit relâchée.
- LOOP AND RELEASE — L'ASR-10 joue vers l'avant à partir du point de départ de l'échantillon, et continue à jouer la boucle tant que la touche est enfoncée. Dès que la touche est relâchée, l'ASR-10 passe en mode release, quelque soit l'emplacement où il se trouvait, et joue jusqu'à la fin du WaveSample, lisant les données se trouvant après la boucle. LOOP AND RELEASE travaille en conjonction avec l' Enveloppe 3, dont le paramètre MODE doit être réglé sur CYCLE, et ses valeurs de durée et de niveau réglées de façon appropriée.

EDIT WAVE	**SMPL START**
	Pressez Edit / Wave / 1

Ce paramètre vous permet de régler le point de départ de l'échantillon. Mieux vaut, afin d'économiser de la mémoire, déplacer les points de départ et de fin de façon à éliminer tout "espace mort" au début ou à la fin de l'échantillon, puis de tronquer le WaveSample à l'aide de la commande TRUNCATE WAVESAMPLE de la page Command/Wave (plus loin dans cette section).

Lorsque les paramètres SAMPLE START ou SAMPLE END sont affichés dans la page Edit/Wave, on peut les modifier de deux façons: en grandes enjambées, en se servant du réglage de pourcentage, ou un échantillon à la fois, à l'aide du réglage fin.

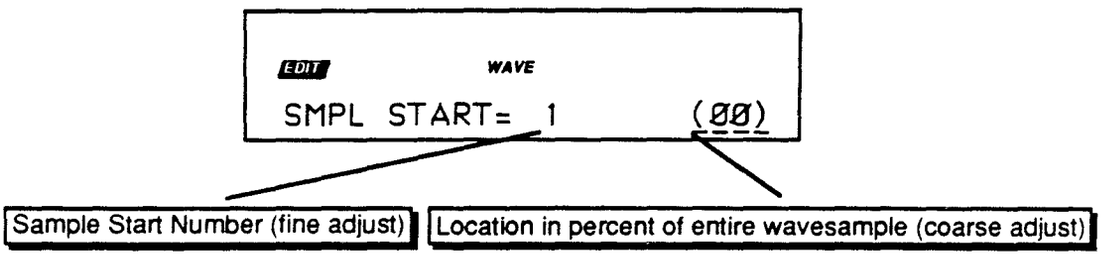

L'indication du réglage grossier est celle entre parenthèses. Lorsque vous modifiez cette valeur, vous déplacez le point de départ de l'échantillon en pas d'un pour cent de la longueur du WaveSample entier. Servez-vous du curseur ***Data Entry*** ou des ***flèches haut/bas*** pour déplacer le point de départ vers l'avant, jusqu'à ne plus entendre de blanc inutile lorsque vous jouez.

Une fois que vous avez approché l'endroit approprié à l'aide du réglage en pourcentage, pressez la ***flèche gauche*** pour souligner la valeur de réglage fin. A présent, le curseur ***Data Entry*** ou les ***flèches haut/bas*** déplaceront le SAMPLE START en petits pas (moins d'1%), vous permettant de régler finement sa position exacte, tout en jouant l'échantillon.

EDIT WAVE	**SAMPLE END**
	Pressez Edit / Wave / 2

Ce paramètre vous permet de régler le point de fin de l'échantillon. Encore une fois, vous pouvez voir le numéro de l'échantillon (réglage fin), et le pourcentage (réglage grossier). Servez-vous des commandes d'entrée de données pour éditer ce paramètre de la même façon que le paramètre SAMPLE START.

EDIT WAVE	LOOPSTART
	Pressez Edit / Wave / 3

Ce paramètre vous permet de régler le point de départ de la boucle. Après avoir pris un échantillon, il est souvent nécessaire de "boucler" (de faire jouer en permanence) une portion du son, afin qu'il tienne indéfiniment lorsque la touche est enfoncée. Obtenir une bonne boucle est généralement la partie la plus difficile de l'échantillonnage.

Voici quelques étapes à suivre pour vous mettre le pied à l'étrier, une fois que vous avez échantillonné un son que vous voulez boucler :

- Réglez sur ON le paramètre AUTO-LOOP FINDING en page Edit/System•MIDI: Pressez ***Edit***, puis ***System•MIDI***, puis faites défiler à gauche jusqu'au paramètre AUTO-LOOP FINDING. Vérifiez qu'il est bien ON. Lorsque AUTO-LOOP FINDING=ON, chaque fois que vous déplacez les points LOOP START ou LOOP END d'un WaveSample, l'ASR-10 ne sélectionne que des points de bouclage "optimisés". Des points susceptibles de fonctionner.
- Dans la page Edit/Wave, le paramètre MODE détermine si le WaveSample doit boucler (entre autres choses). Réglez le sur MODE=LOOP FORWARD.
- Sélectionnez le paramètre LOOP START.
  Déplacez le curseur de façon à souligner la valeur du pourcentage (entre parenthèses). Tout en tenant enfoncée une note, augmentez la valeur (la gamme allant de 25 à 50% est en général un bon point de départ).

LOOP START est utilisé en conjonction avec le paramètre suivant:

EDIT WAVE	LOOPEND
	Pressez Edit / Wave / 4

Ce paramètre vous permet de régler ou de modifier le point de fin de boucle.

Déplacez le curseur de façon à souligner la valeur du pourcentage (entre parenthèses), et déplacez-le vers le début du WaveSample, à l'aide des commandes d'entrée de données , de la même façon que le paramètre LOOP START. Déplacez le LOOP START et le LOOP END jusqu'à ce que vous tombiez sur une bonne boucle.

Remarque: La longueur maximum de la boucle est de 1, 5 mégamots.

Conseil: Il existe une façon rapide de copier n'importe laquelle des valeurs de paramètres SAMPLE START, SAMPLE END, LOOP START, et LOOP END d'un paramètre à l'autre. Ceci évite d'avoir à écrire la valeur lorsque vous désirez que le SAMPLE START soit réglé sur la même valeur que LOOP START, ou vice-versa. Pour utiliser cette fonction:

- Soulignez la valeur à copier.
- Pressez le bouton ***Enter•Yes*** .
- Allez sur le paramètre où vous désirez coller la valeur copiée (vérifiez que la valeur du paramètre de destination est soulignée).
- Pressez le bouton ***Cancel•No*** .

EDIT WAVE	LOOPPOS
	Pressez Edit / Wave / 5

Ce paramètre affiche le LOOP START mais déplace le LOOP START ainsi que le LOOP END, laissant intacte la taille de la boucle. Cela vous permet de chercher le meilleur emplacement pour la boucle, après avoir trouvé la bonne longueur de celle-ci.

EDIT WAVE	MOD / SRC
	Pressez Edit / Wave / 6 (Mod Type) 7 (Mod Source)

Ces paramètres permettent de moduler certains paramètres de l'échantillon, et de sélectionner la source de modulation. Le premier est WAVE MOD TYPE. Il permet de spécifier lequel des paramètres de l'échantillon sera affecté par la modulation. Sept MOD TYPES sont proposés:

- OFF — La modulation de l'échantillon est désactivée.
- LOOP POS — La sélection de cette valeur entraîne la modulation de la position de la boucle, la déplaçant vers l'avant (vers la fin de l'échantillon) par les valeurs positives, et vers l'arrière (vers le début de l'échantillon) par les valeurs négatives.
- START — SMPL START est modulé.
- START+LP — SMPL START *et* la position de la boucle sont modulés. Lorsque START+LP est sélectionné, la lecture de l'échantillon démarre à la valeur LOOP START, au lieu de SMPL START .
- LOOPSTRT — Module le paramètre Loop Start. Ceci a pour effet de raccourcir la boucle (en utilisant des valeurs de modulation positives pour déplacer le point de départ de la boucle plus près du point de fin), ou de l'allonger (les valeurs négatives déplaçant le point de départ loin du point de fin de la boucle).
- LOOP END — Fonctionne de la même façon que LOOPSTRT, mais à partir de la fin.
- LPSTRT–X — Fonctionne de la même façon que LOOPSTRT, mais une correction de la hauteur est à présent appliquée, afin que la hauteur reste constante pendant les variations de durée de la boucle.
- TRANSWAV — Similaire à LOOP POS, mais la boucle se déplace en pas correspondant exactement à la durée d'une boucle. Si par exemple LOOPSTART est sur 0 et LOOPEND sur 100, les valeurs de modulation positives feront avancer la boucle à LOOPSTART 100, LOOPEND 200, puis à LOOPSTART 200, LOOPEND 300, etc. Lorsque cette valeur est sélectionnée, le paramètre MOD RANGE (voir ci-dessous) n'a aucun effet, mais le MOD AMOUNT (également ci-dessous) règle le nombre de "sauts" qui se produiront sur l'étendue totale du contrôle (MOD SRC).

Vous pouvez utiliser comme source de modulation SRC de l'échantillon n'importe laquelle des 15 sources de modulation de l'ASR–10.

EDIT WAVE	MOD AMT / RANGE
	Pressez Edit / Wave / 8 (Mod Amount) 9 (Mod Range)

Ces paramètres servent à régler l'intensité de la modulation de l'échantillon sélectionnée avec le paramètre précédent. L'intensité de modulation de l'échantillon se compose des deux variables suivantes:

- MOD AMT — Détermine l'intensité de la modulation qui sera ajoutée au paramètre de l'échantillon spécifié dans le paramètre WAVE MOD TYPE . Ce paramètre possède une gamme de valeurs de -99 à +99, ce qui permet des intensités de modulation positives ou négatives.

- RANGE — Cette partie du paramètre détermine la plage couverte par l'intensité de la modulation MOD AMT. Cette plage est affichée en taille d'échantillon. Ceci s'explique par la nature des instruments échantillonnés. Alors que sur un synthétiseur, les formes d'ondes ou les oscillateurs ont une longueur définie et toujours semblable, la taille de la forme d'onde d'un échantillon varie d'un instrument à l'autre, selon la durée d'échantillonnage, et la fréquence à laquelle chaque échantillon a été pris. Le paramètre MOD AMT n'a aucun moyen de le savoir, l'ASR-10 utilise donc RANGE pour lui indiquer.

Gamme des valeurs: 1 Echantillon à 2 Méga-échantillons

Pour déterminer quelle valeur accorder au paramètre RANGE, allez au paramètre SAMPLE END et notez la valeur du point de fin de l'échantillon. Ce nombre vous indique la taille de l'échantillon sélectionné. Vous pouvez ensuite sélectionner la valeur de RANGE la plus proche de la taille véritable de l'échantillon.

Si vous travailliez avec un très petit échantillon, vous régleriez l'intensité de modulation à peu près comme suit: MOD AMT=+99 RANGE=128. Si vous travailliez avec un échantillon beaucoup plus grand, vous régleriez la modulation de l'échantillon sur MOD AMT=+99 RANGE=1 MG (Méga-échantillon). Vous pouvez considérer RANGE comme multiplicateur, et MOD AMT=-99 à +99 comme réglage fin.

Page Command/Wave

CMD WAVE	CREATE NEW WAVESAMPLE
	Pressez Command / Wave / 0

Une des fonctions principales de l'ASR-10 est de créer de nouveaux WaveSamples en échantillonnant des sources sonores externes. Cependant, l'ASR-10 peut également créer un WaveSample sans échantillonner. La commande CREATE NEW WAVESAMPLE crée une petite onde carrée sans échantillonner. Ceci peut servir comme référence d'accord, ou pour essayer des paramètres sonores sur une onde stable.

CMD WAVE	COPY WAVESAMPLE
	Pressez Command / Wave / 1

Cette commande permet de faire une copie du WaveSample sélectionné, et de ses données, ou seulement une copie de ses paramètres (lorsqu'utilisé dans un instrument).

COPY WAVESAMPLE permet d'appliquer différentes séries de paramètres au même échantillon. Vous pouvez copier les paramètres et les données du WaveSample d'origine, ou simplement les paramètres. Lorsque vous copiez à l'intérieur même d'un instrument, sélectionnez PARAMS ONLY pour économiser de la mémoire.

- Sélectionnez COPY WAVESAMPLE. Pressez ***Enter•Yes***.
- L'afficheur indique TO INST=UNNAMED. Pressez un bouton ***Instrument•Sequence Track*** pour choisir l'instrument de destination (si nécessaire). Pressez ***Enter•Yes***.
- L'afficheur indique TO LAYER=##. A l'aide des ***flèches haut/bas*** , sélectionnez un layer de destination. Pressez ***Enter•Yes***.
- Servez-vous des ***flèches haut/bas*** pour sélectionner COPY=PARAMS ONLY ou COPY=PARAMS & DATA. Pressez ***Enter•Yes***. L'afficheur indique WAVESAMPLE ## CREATED.

CMD WAVE	DELETE WAVESAMPLE
	Pressez Command / Wave / 2

DELETE WAVESAMPLE permet d'effacer des WaveSamples inutiles d'un instrument en mémoire. Par exemple les WaveSamples de batterie dont vous n'avez pas besoin dans un kit. Ceci vous permet d'économiser de la mémoire.

- Vérifiez que le WaveSample que vous désirez effacer est sélectionné dans la page Edit.
- Sélectionnez DELETE WAVESAMPLE. Pressez ***Enter•Yes***.
- L'afficheur indique DELETE WAVESAMPLE ##? Si c'est le WaveSample que vous désirez effacer, pressez ***Enter•Yes***. Sinon, pressez ***Cancel•No***.

Remarque: Lorsque STEREO LAYER LINK= ON, cette commande sera simultanément exécutée sur le WaveSample correspondant du layer contigu.

CMD WAVE	**WAVESAMPLE INFORMATION**
	Pressez Command / Wave / 3

WAVESAMPLE INFORMATION permet de nommer un WaveSample; de savoir quelle est sa fréquence d'échantillonnage, si ou non c'est une copie ; et quelle est sa note de base. La commande WAVESAMPLE INFORMATION sert au départ d'indication, ce qui facilite la conservation des données lorsque vous développez des sons.

- Sélectionnez WAVESAMPLE INFORMATION. Pressez ***Enter•Yes***.
- L'afficheur indique WS NAME=#####. Servez-vous des commandes d'entrée de données pour nommer le WaveSample, comme n'importe quel autre fichier. Pressez ***Enter•Yes***.
- L'afficheur indique SAMPLE RATE=##KHZ. Vous pouvez à présent utiliser les ***flèches haut/bas*** pour changer la fréquence d'échantillonnage à laquelle est lue l'échantillon. Notez que la modifcation de la fréquence change également la hauteur de lecture. Pressez ***Enter•Yes***.
- L'afficheur indique ROOT KEY=##. Les ***flèches haut/bas*** modifient à présent la note de base. Pressez ***Enter•Yes***.
- Si le WaveSample est une copie, l'afficheur indique COPY OF LYR ## WS ##. Ce paramètre n'est qu'une indication, et ne peut être modifié.

Si le message LAYER NOT IN PATCH s'affiche, pressez ***Edit***, puis ***Instrument***., puis servez-vous des ***flèches*** pour activer le layer dans le patch courant.

CMD WAVE	**TRUNCATE WAVESAMPLE**
	Pressez Command / Wave / 4

Tronquer signifie enlever les données se trouvant avant le point de départ de l'échantillon et/ou après le point de fin en même temps. La mémoire utilisée par les données tronquées redevient alors disponible.

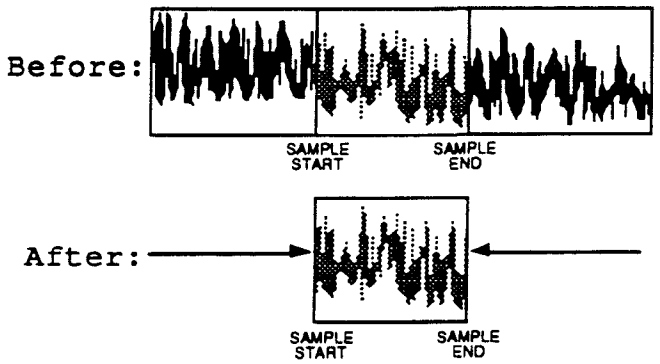

- Sélectionnez TRUNCATE WAVESAMPLE. Pressez ***Enter•Yes***.

Remarque: Lorsque STEREO LAYER LINK= ON, cette commande sera simultanément exécutée sur le WaveSample correspondant du layer contigu.

A propos des commandes de bouclage

Dans les commandes de bouclage suivantes, les messages INCREMENT LOOPSTART, ou DECREMENT LOOPEND peuvent apparaître. Dans ce cas, l'ASR-10 vous informe d'un problème avec la taille de l'échantillon. Essayez de changer FADE ZONE. Vous pouvez également presser ***Edit***, puis ***Wave***, et ajuster les points de bouclage. Pour déplacer les points de bouclage d'un échantillon à la fois, vérifiez que AUTO-LOOP FINDING (dans la page Edit/System•MIDI) est sur OFF.

Remarque: Lorsque le message KEEP=OLD NEW apparaît, l'ASR-10 vous donne une chance d'écouter le résultat de l'opération, avant d'exécuter définitivement l'opération.

CMD WAVE	**CROSS FADE LOOP**
	Pressez Command / Wave / 5

Le principe du crossfade (fondu-enchaîné) est de mélanger les données avant le début de la boucle avec les données suivant la fin de la boucle, de façon à obtenir une transition régulière de l'une à l'autre. La commande CROSS FADE LOOP est un simple crossfade, fonctionnant assez bien sur les formes d'ondes périodiques de timbre relativement constant. Les valeurs par défaut sont: SCALE DEPTH=3 dB; FADE ZONE=50%.

SCALE DEPTH détermine l'intensité de la chute de volume qui aura lieu dans le son d'origine au milieu du crossfade. Le son ajouté suit une courbe inverse, arrivant au même niveau au point du milieu. Le résultat devrait être un niveau de volume égal pendant le crossfade.

FADE ZONE détermine le pourcentage de la boucle sur lequel s'effectue le crossfade. A 99%, le crossfade commence au début de la boucle. Les valeurs moins élevées font commencer le crossfade plus près de la *fin* de la boucle, ce qui diminue la durée du fade.

Gammes des valeurs manuelles: FADE ZONE=1% à 99%; SCALE DEPTH=3 dB à 6 dB. Avec une valeur manuelle, 3 dB correspond à une courbe exponentielle, tandis que 6 dB est linéaire.

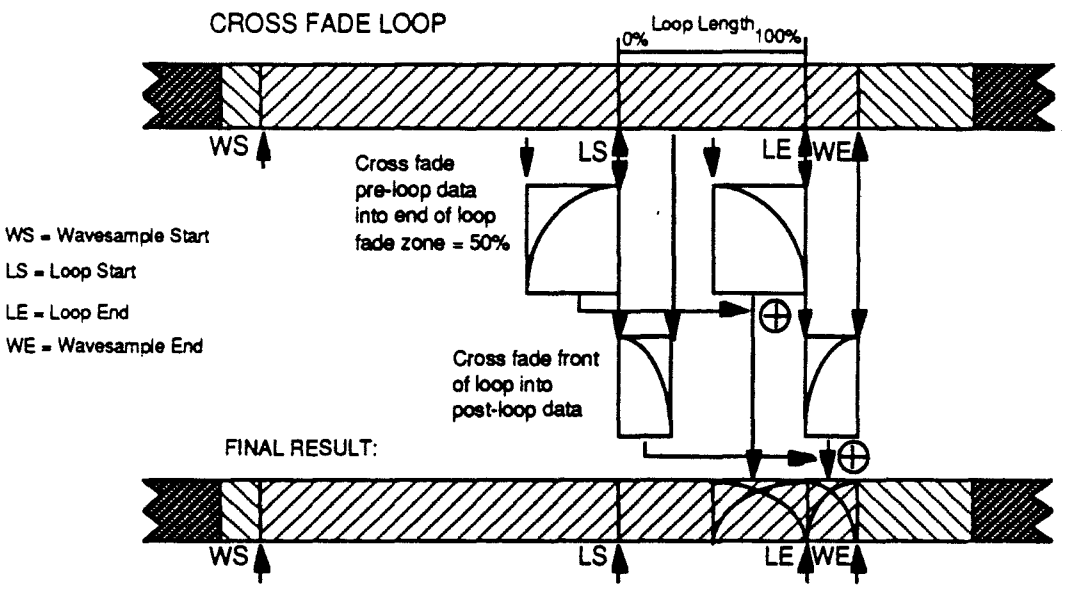

- Sélectionnez CROSS FADE LOOP. Pressez ***Enter•Yes***.
- L'afficheur indique USE DEFAULT VALUES? Pressez ***Enter•Yes***.
- L'afficheur indique KEEP=OLD/NEW. Soulignez NEW et jouez le clavier pour entendre la nouvelle boucle, ou soulignez OLD pour entendre l'ancienne. Soulignez NEW et pressez ***Enter•Yes*** pour conserver la nouvelle boucle. Sinon, pressez ***Cancel•No*** pour conserver l'ancienne (l'ancienne boucle sera conservée, quelque soit l'emplacement du curseur).
- Si vous pressez ***Cancel•No*** en réponse à USE DEFAULT VALUES, l'ASR-10 affiche la valeur manuelle de cette commande. Servez-vous des ***flèches gauche/droite*** pour faire défiler jusqu'à sélectionner: SCALE DEPTH=(3.0, 3.5, 4.0, 4.5, 5.5, ou 6.0 DB) et FADE ZONE (PERCENT)=(1 à 99). Servez-vous des ***flèches haut/bas*** , ou du curseur ***Data Entry*** pour modifier l'échelle, ou la zone du crossfade. Pressez ***Enter•Yes***.
- L'afficheur indique KEEP= OLD/NEW. Pressez ***Enter•Yes*** pour exécuter la commande (ou ***Cancel•No*** pour conserver l'original).

Remarque: Lorsque STEREO LAYER LINK= ON, cette commande sera simultanément exécutée sur le WaveSample correspondant du layer contigu.

CMD WAVE	REVERSE CROSS FADE
	Pressez Command / Wave / 6

La commande de bouclage REVERSE CROSS FADE (crossfade inverse) permet d'éliminer les sautes de timbre, et d'adoucir le contenu timbral de la boucle. REVERSE CROSS FADE fonctionne bien sur les sons à plusieurs sources, tels les choeurs, les sections de cordes, ou les sections de cuivre. Les valeurs manuelles et par défaut sont les mêmes que dans la commande CROSS FADE LOOP.

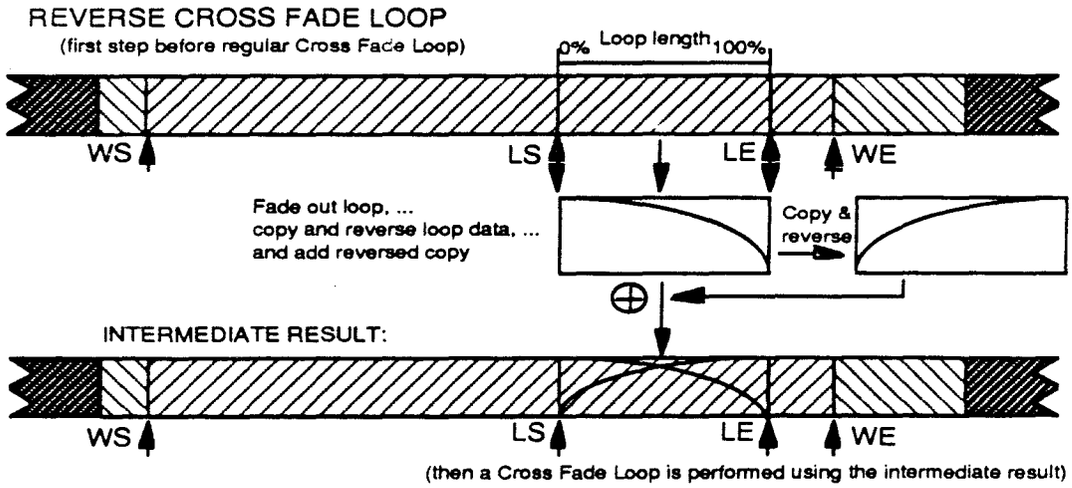

- Sélectionnez REVERSE CROSS FADE. Pressez ***Enter•Yes***.
- L'afficheur demande, USE DEFAULT VALUES? Pressez ***Enter•Yes***.
- Si vous pressez ***Cancel•No*** en réponse à USE DEFAULT VALUES, l'ASR-10 affiche la valeur manuelle de cette commande. Servez-vous des ***flèches gauche/droite*** pour faire défiler jusqu'à sélectionner: SCALE DEPTH=## DB et FADE ZONE (PERCENT)=##. Pressez ***Enter•Yes***.
- L'afficheur indique KEEP= OLD/NEW. Pressez ***Enter•Yes*** pour exécuter la commande (ou ***Cancel•No*** pour conserver l'original).

Remarque: Lorsque STEREO LAYER LINK= ON, cette commande sera simultanément exécutée sur le WaveSample correspondant du layer contigu.

CMD WAVE	ENSEMBLE CROSS FADE
	Pressez Command / Wave / 7

ENSEMBLE CROSS FADE (crossfade intégral) est principalement un crossfade dont la FADE ZONE est réglée sur 100%. Si vous utilisez les valeurs par défaut, l'ASR-10 vous indiquera peut être DEFAULTS CANNOT BE SET (les valeurs par défaut ne peuvent être utilisées). Puis vous conseilllera, INCREMENT LOOP START (augmentez le point de départ de la boucle) ou, DECREMENT LOOP END (diminuez le point de fin de la boucle) (page Edit/Wave). La raison en est que les données précédant la boucle sont moins grandes que la boucle en elle-même. Pour qu'ENSEMBLE CROSS FADE fonctionne, la zone de crossfade doit être 100% de la longueur de la boucle. Vous pouvez au choix diminuer le point de départ de l'échantillon, afin d'ajouter des données avant la boucle, ou déplacer la position de la boucle, à l'aide du paramètre LOOP POSITION de la page Edit/Wave. La seule valeur manuelle est ici SCALE DEPTH, qui est la même que dans la commande CROSS FADE LOOP. La zone de crossfade n'est pas un paramètre, car elle est toujours supposée comprendre 100% de la longueur de la boucle.

- Sélectionnez ENSEMBLE CROSS FADE. Pressez ***Enter•Yes***.
- L'afficheur demande, USE DEFAULT VALUES? Pressez ***Enter•Yes***.
- Si vous pressez ***Cancel•No*** en réponse à USE DEFAULT VALUES, l'ASR-10 affiche la valeur manuelle de cette commande. Servez-vous des ***flèches gauche/droite*** pour faire défiler jusqu'à sélectionner: SCALE DEPTH=## DB et FADE ZONE (PERCENT)=##. Pressez ***Enter•Yes***.
- L'afficheur indique KEEP= OLD/NEW. Pressez ***Enter•Yes*** pour exécuter la commande (ou ***Cancel•No*** pour conserver l'original).

Remarque: Lorsque STEREO LAYER LINK= ON, cette commande sera simultanément exécutée sur le WaveSample correspondant du layer contigu.

CMD WAVE	BOWTIE CROSS FADE LOOP
	Pressez Command / Wave / 8

La commande BOWTIE CROSS FADE LOOP (crossfade en noeud de papillon) permet d'égaliser les données autour des points de boucle, afin que la transition de et vers le raccord soit douce. BOWTIE CROSS FADE LOOP fonctionne bien sur les sons possédant beaucoup d'effets d'ambiance, de réverb, ou autre. La FADE ZONE ne peut dépasser 50%, sans quoi les données se recouvrent à mi-chemin de la boucle. BOWTIE CROSS FADE est limité par la longueur des données post-boucle (allant de la fin de la boucle à la fin du WaveSample).

Si vous tronquez un son de façon à ce que la fin du WaveSample corresponde à la fin de la boucle, il est alors impossible d'appliquer le bowtie, car il a besoin de données suivant le point de fin de la boucle pour effectuer le bouclage, et il n'y en aurait pas assez pour permettre la commande. Dans ce cas, l'ASR-10 conseille DECREMENT LOOPEND(diminuer le point de fin de la boucle). Pour appliquer un bowtie, il faut que la boucle soit loin des extrémités du WaveSample. Vous pouvez déplacer la position de la boucle, comme dans le crossfade ENSEMBLE.

Les valeurs par défaut sont les mêmes que pour le crossfade. Les valeurs manuelles sont: FADE ZONE (PERCENT): 1% à 50%; SCALE DEPTH: 3.0 dB à 6.0 dB.

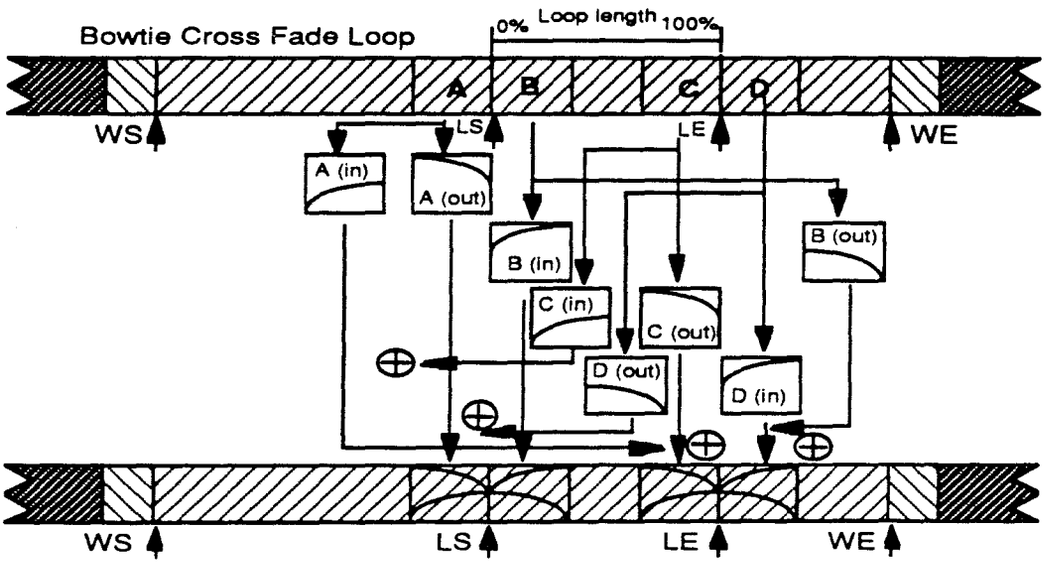

- Sélectionnez BOWTIE CROSS FADE LOOP. Pressez ***Enter•Yes***.
- L'afficheur demande, USE DEFAULT VALUES? Pressez ***Enter•Yes***.
- Si vous pressez ***Cancel•No*** en réponse à USE DEFAULT VALUES, l'ASR-10 affiche la valeur manuelle de cette commande. Servez-vous des ***flèches gauche/droite*** pour faire défiler jusqu'à sélectionner: SCALE DEPTH=## DB et FADE ZONE (PERCENT)=##. Pressez ***Enter•Yes***.
- L'afficheur indique KEEP= OLD/NEW. Pressez ***Enter•Yes*** pour exécuter la commande (ou ***Cancel•No*** pour conserver l'original).

Remarque: Lorsque STEREO LAYER LINK= ON, cette commande sera simultanément exécutée sur le WaveSample correspondant du layer contigu.

CMD WAVE	BIDIRECTIONAL X-FADE
	Pressez Command / Wave / 9

BIDIRECTIONAL X-FADE est optimisé pour être utilisé avec les boucles bi-directionnelles. Un des avantages des boucles bidirectionnelles (que l'on peut sélectionner en réglant MODE= LOOP BIODIRECTION dans la page Edit/Wave) est de rendre la boucle deux fois plus longue que la quantité de données utilisées. Elle y aboutit en lisant la boucle à l'endroit plus à l'envers. En conséquence, la boucle bi-directionnelle permet d'économiser la mémoire, et se trouve très adaptée aux sons d'ensembles possédant une tenue modulée de façon lente, tel le jeu d'archet d'une section de cordes.

Les valeurs manuelles et par défaut sont les mêmes que dans le crossfade. Il est important de se rappeler que les points de bouclage doivent être ajustés avec l'autolooping désactivé. A la différence des autres algorithmes de bouclage, qui cherchent un point de "passage par zéro", BIDIRECTIONAL X-FADE fonctionne mieux lorsque les points de bouclage sont réglés sur les crêtes de la forme d'onde.

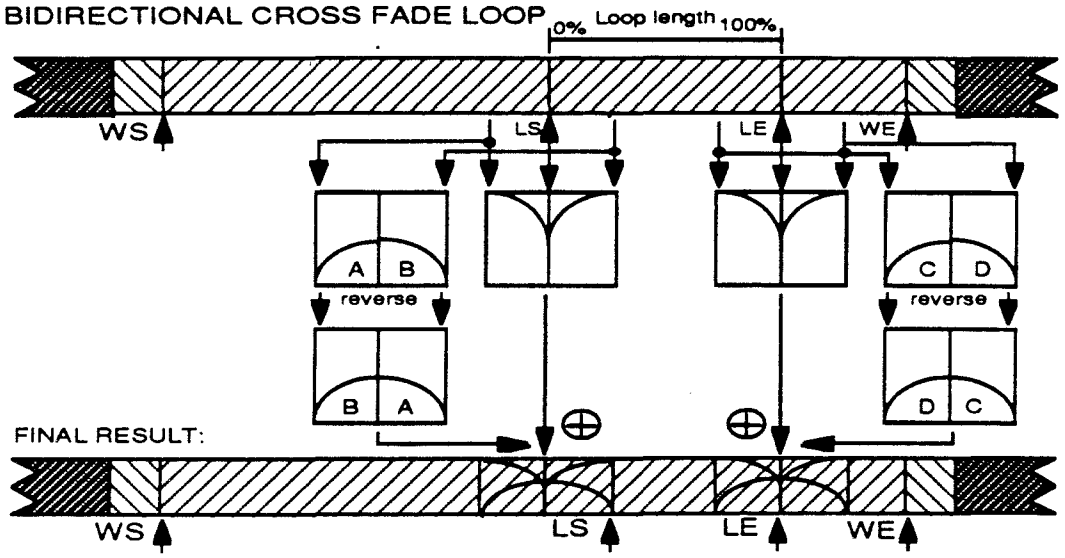

- Sélectionnez BIDIRECTIONAL X-FADE. Pressez ***Enter•Yes***.
- L'afficheur demande, USE DEFAULT VALUES? Pressez ***Enter•Yes***.
- Si vous pressez ***Cancel•No*** en réponse à USE DEFAULT VALUES, l'ASR-10 affiche la valeur manuelle de cette commande. Servez-vous des ***flèches gauche/droite*** pour faire défiler jusqu'à sélectionner: SCALE DEPTH=## DB et FADE ZONE (PERCENT)=##. Pressez ***Enter•Yes***.
- L'afficheur indique KEEP= OLD/NEW. Pressez ***Enter•Yes*** pour exécuter la commande (ou ***Cancel•No*** pour conserver l'original).

Remarque: Lorsque STEREO LAYER LINK= ON, cette commande sera simultanément exécutée sur le WaveSample correspondant du layer contigu.

Remarque concernant le message COPIES WILL CHANGE

Lorsque vous utilisez les commandes MAKE LOOP LONGER, SYNTHESIZE LOOP, ou CONVERT SAMPLE RATE, vous ne devez sélectionner que le layer contenant le WaveSample sur lequel vous voulez travailler. S'il existe des copies du WaveSample que vous éditez autre part dans l'instrument, l'ASR-10 affiche le message suivant:

```
                                        STOP
CMD
        WAVE

  COPIES WILL CHANGE-OK?
```

Si par exemple, vous essayez d'exécuter la commande CONVERT SAMPLE RATE et que le message COPIES WILL CHANGE-OK? apparaît, il est possible que la conversion provoque des problèmes, car les paramètres de hauteur n'ont pas été encore convertis. Cependant, ils seront convertis si vous décidez de choisir KEEP=NEW. Avec les commandes MAKE LOOP LONGER et SYNTHESIZE LOOP, les boucles auront peut-être un son bizarre, jusqu'à ce que vous choisissiez KEEP=NEW.

CMD WAVE	**MAKE LOOP LONGER**
	Pressez Command / Wave / faites défiler à l'aide des flèches

Si vous avez un peu de mal à obtenir une boucle satisfaisante —après avoir essayé les autres commandes de bouclage—, essayez de rendre la boucle plus grande. Ce processus agrandit physiquement la boucle, rendant sa périodicité moins apparente. Cependant, il y a un inconvénient: les boucles plus grandes utilisent plus de mémoire. Les valeurs manuelles et par défaut sont les mêmes que dans la commande CROSS FADE LOOP. *N'est pas recommandé sur une boucle bi-directionnelle.*

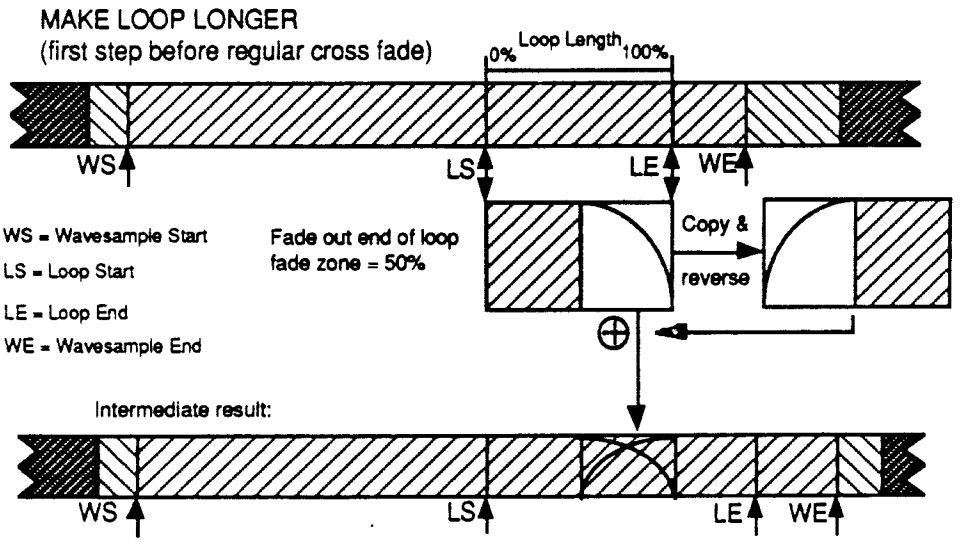

- Sélectionnez MAKE LOOP LONGER. Pressez ***Enter•Yes***.
- L'afficheur demande, USE DEFAULT VALUES? Pressez ***Enter•Yes***.
- Si vous pressez ***Cancel•No*** en réponse à USE DEFAULT VALUES, l'ASR-10 affiche la valeur manuelle de cette commande. Servez-vous des ***flèches gauche/droite*** pour faire défiler jusqu'à sélectionner: SCALE DEPTH=## DB et FADE ZONE (PERCENT)=##. Pressez ***Enter•Yes***.
- L'afficheur indique KEEP= OLD/NEW. Pressez ***Enter•Yes*** pour exécuter la commande (ou ***Cancel•No*** pour conserver l'original).

Remarque: Lorsque STEREO LAYER LINK= ON, cette commande sera simultanément exécutée sur le WaveSample correspondant du layer contigu.

CMD WAVE	SYNTHESIZED LOOP
	Pressez Command / Wave / faites défiler à l'aide des flèches

Ceci est l'algorithme à utiliser lorsque toutes les autres techniques ont échoué. A l'inverse des autres, il fait appel au traitement de données aléatoires. C'est l'algorithme "boucle-tout", qui fonctionne bien sur les effets spéciaux. Avec le paramètre SMOOTHNESS, plus la boucle est régulière, plus l'ASR-10 doit effectuer de traitements pour obtenir la boucle. Si par exemple vous exécutez la commande sur un échantillon de voix, et que SMOOTHNESS est réglé grossièrement, il peut s'ensuivre une boucle d'allure irrégulière. A l'autre extrême, si le réglage est trop fin, le son peut être métallique. Les valeurs par défaut sont celles de CROSS FADE LOOP. Valeurs manuelles: FADE ZONE=1% à 99%. SMOOTHNESS=Very Fine à Very Coarse.

SYNTHESIZED LOOP

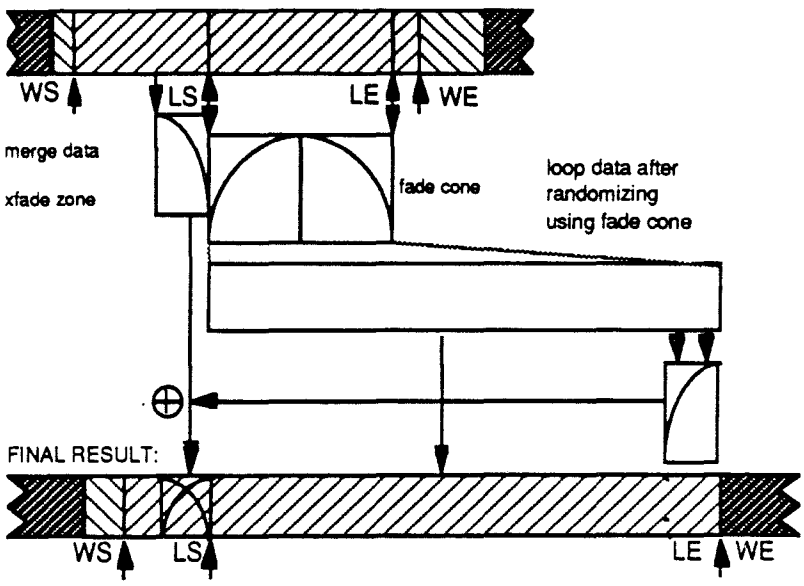

- Sélectionnez SYNTHESIZED LOOP. Pressez ***Enter•Yes***.
- L'afficheur indique USE DEFAULT VALUES? Pressez ***Enter•Yes***.
- L'afficheur indique KEEP=OLD NEW. Pressez ***Enter•Yes***.
- Si vous pressez ***Cancel•No*** en réponse à USE DEFAULT VALUES, l'ASR-10 indique les valeurs manuelles. Servez-vous des ***flèches gauche/droite*** , et défilez jusqu'à sélectionner: FADE ZONE (PERCENT)=##, et SMOOTHNESS=VERY FINE, FINE, MEDIUM, COARSE, VERY COARSE. Pressez ***Enter•Yes***.
- L'afficheur indique KEEP=OLD NEW. Pressez ***Enter•Yes*** pour exécuter la commande (ou ***Cancel•No*** pour conserver l'orginal).

Conseil: Si vous avez fait tout ce que vous pouviez pour obtenir une boucle régulière, et qu'il y a encore des changements irréguliers de volume, essayez de régler LOOP START et LOOP END (dans Edit/Wave) sur des valeurs différentes, et d'exécuter à nouveau cette commande.

Remarque: Lorsque STEREO LAYER LINK= ON, cette commande sera simultanément exécutée sur le WaveSample correspondant du layer contigu.

CMD WAVE	CONVERT SAMPLE RATE
	Pressez Command / Wave / faites défiler à l'aide des flèches

Cette commande ré-échantillonne le WaveSample à une fréquence d'échantillonnage différente. Vous pouvez commencer par échantillonner à une fréquence élevée, puis plus tard, si vous avez besoin de mémoire, convertir vers une fréquence d'échantillonnage plus basse. L'ASR-10 vous permet de comparer la conversion avec l'original avant de l'exécuter définitivement. Lorsque vous convertissez d'une fréquence élevée à une fréquence plus basse, l'effet correspond à la transposition du WaveSample sur le clavier, vers le haut: on lit moins d'échantillons, et le son est plus court. Inversement, une conversion d'une fréquence basse vers une fréquence élevée a comme effet de transposer vers le bas du clavier: le son est plus grand.

SAMPLE RATE Gamme des valeurs: 48.0 kHZ to 6.25 kHZ.

- Sélectionnez CONVERT SAMPLE RATE. Pressez ***Enter•Yes***.
- L'afficheur indique SAMPLE RATE=## KHZ. Servez-vous des ***Data Entry Slider*** ou des ***flèches haut/bas*** pour sélectionner une nouvelle fréquence d'échantillonnage. Pressez ***Enter•Yes***.
- L'afficheur indique KEEP=OLD NEW. Pressez ***Enter•Yes*** pour exécuter la commande (ou ***Cancel•No*** pour conserver l'original).

Remarque: Lorsque STEREO LAYER LINK= ON, cette commande sera simultanément exécutée sur le WaveSample correspondant du layer contigu.

CMD WAVE	TIME COMPRESS/EXPAND
	Pressez Command / Wave / faites défiler à l'aide des flèches

La commande TIME COMPRESS/EXPAND raccourcit ou allonge la durée d'un WaveSample, sans en affecter la hauteur. Ceci permet d'"allonger" un WaveSample de façon à s'adapter à un tempo donné, par exemple. Pour utiliser cette commande:

- Pressez le bouton ***Enter•Yes*** après avoir choisi le WaveSample à éditer. L'afficheur indique:

```
                                    STOP
CMD
        WAVE

  AMOUNT=100.00 PERCENT
```

Gamme des valeurs: 50 à 250
Les valeurs inférieures à 100 raccourcissent la durée, et les valeurs supérieures à 100 allongent la durée.

- Pressez ***Enter•Yes*** , ou faites défiler vers la droite pour trouver l'écran QUALITY:

```
                                    STOP
CMD
        WAVE

  QUALITY = 99
```

Gamme des valeurs: 0 à 99
Les valeurs élevées offrent une meilleure fidélité du WaveSample compressé/expansé. Cependant, la durée nécessaire à l'exécution de la commande est plus grande.

Conseil: Fixez le paramètre QUALITY sur 0 (ou un niveau faible) lorsque vous voulez vérifiez la durée, en fonction de ce que vous voulez faire de l'échantillon. Ceci vous permet de vérifier rapidement que la durée est correcte, puisque le temps de calcul des données est minimum. Lorsque vous avez déterminé la durée exacte, fixez le paramètre QUALITY sur 99, pour une fidélité maximum.

- Si vous pressez ***Enter•Yes*** à partir de l'écran QUALITY, la commande est exécutée. L'afficheur indique:

```
                                    STOP
CMD
        WAVE

  xx PERCENT DONE
```

Gamme des valeurs: 0 à 99
Le champ de données xx décompte en temps réel. Pressez ***Cancel•No*** pour annuler la commande.

Si le WaveSample sélectionné est une copie d'un autre (ou s'il existe des copies de ce WaveSample), l'écran suivant apparaît:

```
                                    STOP
CMD
        WAVE

  COPIES WILL CHANGE-OK?
```

- Pressez ***Enter•Yes*** pour accéder à l'écran PERCENT DONE comme expliqué ci-dessus.

Remarque: Lorsque STEREO LAYER LINK= ON, cette commande sera simultanément exécutée sur le WaveSample correspondant du layer contigu.

CMD WAVE	**COPY WAVE PARAMETERS**
	Pressez Command / Wave / faites défiler à l'aide des flèches

Cette commande copie tous les paramètres du WaveSample (mais non les données de l'échantillon), d'un WaveSample source vers un WaveSample de destination. Tous les paramètres (enveloppes, filtres, hauteur, etc.) sont copiés du WaveSample source au WaveSample de destination, à l'exception des pointeurs de l'échantillon (point de départ/de fin de l'échantillon,point de départ/defin de la boucle), et note de base.

- Sélectionnez COPY WAVE PARAMETERS. Pressez ***Enter•Yes***.
- L'afficheur indique TO INST=## L=## WS=##. Sélectionnez l'instrument, layer, et WaveSample de destination. Le WaveSample courant (ou d'édition) sert de source.
- Pressez ***Enter•Yes***. L'afficheur indique COMMAND COMPLETED.

Page Command/Amp(Commandes d'amplitude)

CMD AMP	NORMALIZE GAIN
	Pressez Command / Amp / 0

Cette commande maximise la plage dynamique d'un WaveSample. NORMALIZE GAIN travaille toujours sur le WaveSample couramment sélectionné (sélectionné dans la page Edit) et ne possède pas de paramètres. Elle élève le niveau du son, à moins qu'il ne soit déjà au niveau maximum. NORMALIZE GAIN détecte l'échantillon de valeur la plus élevée, et l'utilise pour monter l'ensemble des échantillons au niveau maximum absolu.

Pressez ***Enter•Yes*** pour exécuter la commande. L'afficheur indique DATA BEING PROCESSED, suivi de COMMAND COMPLETED.

Remarque: Lorsque STEREO LAYER LINK= ON, cette commande sera simultanément exécutée sur le WaveSample correspondant du layer contigu.

Pour plus d'informations, consultez **Gestion de la dynamique** dans la *Section 1 — Contrôles et Architecture.*

CMD AMP	VOLUME SMOOTHING
	Pressez Command / Amp / 1

VOLUME SMOOTHING fonctionne comme un compresseur de dynamique. L'idée est d'effacer les variations d'amplitude. Le degré d'action est déterminé par le paramètre SMOOTHNESS. Il fonctionne sur une plage donnée du son, déterminée par les paramètres de début et de fin (start/end adress). Cette commande sert à rendre régulière la boucle, et à se débarrasser des clics provoqués par les sautes de volume.

Si par exemple vous travaillez avec une boucle de piano, vous aurez affaire à une enveloppe naturelle qui décroît toujours. Si vous tentez de boucler la section en décroissance, le niveau du point de fin de boucle sera à un niveau bien inférieur au niveau du point de départ. Vous vous retrouverez avec un clic, du fait du changement abrupt de l'amplitude. VOLUME SMOOTHING aide à rendre le niveau constant. Lorsque l'ASR-10 affiche DATA RANGE TOO SMALL, cela signifie que la plage d'action minimum de la commande est de 256 échantillons.

Cette commande est principalement destinée aux boucles, mais il est possible de l'utiliser sur l'échantillon entier. Pour effacer l'enveloppe naturelle du piano, par exemple, appliquez la commande sur l'intégralité de l'échantillon. Puis ajoutez une enveloppe d'amplitude de l'ASR-10 sur l'échantillon. Gammes des valeurs: SCALE DEPTH=3.0 à 6.0 dB. SMOOTHNESS=VERY FINE à VERY COARSE.

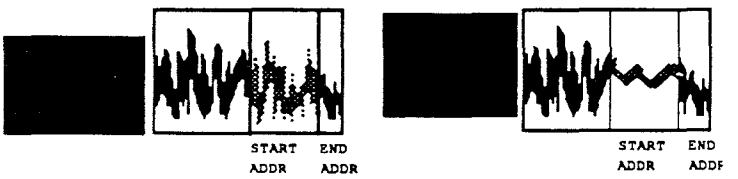

- Sélectionnez VOLUME SMOOTHING. Pressez ***Enter•Yes***.
- L'afficheur indique USE LOOP FOR RANGE? Pressez ***Enter•Yes*** pour automatiquement prendre les points de bouclage comme adresse de début et de fin.
- Sélectionnez START ADDR=## (##). Servez-vous des ***flèches gauche/droite*** pour faire défiler les écrans successifs. A l'aide des ***flèches haut/bas*** , changez la valeur de l'afficheur.
- Faites défiler jusqu'à END ADDR=## (##) et sélectionnez une valeur. Faites défiler jusqu'à SCALE DEPTH=## DB et sélectionnez une valeur. Faites défiler jusqu'à SMOOTHNESS=#### et sélectionnez une valeur. Pressez ***Enter•Yes***.
- Sélectionnez KEEP=OLD NEW. Pressez ***Enter•Yes*** pour exécuter la commande.
- Si vous pressez ***Cancel•No*** en réponse à USE LOOP FOR RANGE? vous pouvez fixer manuellement les adresses de début et de fin.
- Sélectionnez une valeur pour START ADDR=## (##). Faites défiler jusqu'à END ADDR= ## (##) et sélectionnez une valeur.
- Faites défiler jusqu'à and sélectionnez the SCALE DEPTH=## DB. Faites défiler jusqu'à and sélectionnez une valeur pour SMOOTHNESS=####. Pressez

Enter•Yes.

- L'afficheur indique KEEP=OLD NEW. Pressez ***Enter•Yes*** pour exécuter la commande (ou ***Cancel•No*** pour conserver l'original).

Remarque: Lorsque STEREO LAYER LINK= ON, cette commande sera simultanément exécutée sur le WaveSample correspondant du layer contigu.

A propos de Mix, Merge, et Splice

Les commandes MIX, MERGE, et SPLICE sont très similaires. On travaille toujours sur deux WaveSamples—source et destination. Ces commandes prennent un WS source WS, et les mixent, les enchaînent, ou les collent à un WS de destination. FR INST=## L=## WS=##, détermine la source. TO INST=## L=## WS=## détermine la destination. La commande fonctionne d'autant mieux que les WaveSamples source et destination sont dans le même instrument, sur des layers différents.

CONVERT SOURCE PITCH et CONVERT DEST PITCH permettent de combiner des WaveSamples échantillonnés à des fréquences différentes, ou assignés à différentes notes de base. Si les WaveSamples sont sur la même note de base, mais de fréquences d'échantillonnage différentes, leurs données sont différentes. L'ASR-10 ne peut donc pas les additionner, car ils seraient désaccordés l'un par rapport à l'autre. Il doit convertir la fréquence de l'un ou de l'autre.

Avant d'exécuter ces commandes, mieux vaut assigner le layer contenant le WaveSample de destination à un autre patch (dans la page Edit/Instrument) que celui contenant la source. De cette façon, losque vous "auditionnez" le son une fois la commande exécutée, vous pouvez entendre uniquement le résultat de l'opération, et non le résultat mixé avec le WaveSample source. Ce processus est similaire à ce qui est décrit dans la commande COPY WAVESAMPLE.

Remarque:Lorsque vous utilisez les fonctions MERGE ou SPLICE , la fonction VOLUME BALANCE ne vous permet d'entendre que le résultat respectif de la source, ou de la destination, et non le résultat final. Vous ne pourrez entendre le résultat que lorsque les WaveSamples auront été enchaînés ou collés. VOLUME BALANCE contrôle les volumes relatifs des WaveSamples source et destination. Lorsque la valeur est négative, le WaveSample source est plus fort. Lorsque la valeur est positive, le WaveSample de destination est plus fort.

CMD AMP	MIX WAVESAMPLES
	Pressez Command / Amp / 2

Le mixage de WaveSamples est très similaire à l'empilage de deux WaveSamples. On mélange ensemble les données d'échantillon des deux WaveSamples, avec comme résultat un unique WaveSample. Pour par exemple construire une "voix pincée", assignez le WaveSample du pincement de corde sur un layer, et le WaveSample de la voix sur un autre. Puis combinez-les numériquement en un WaveSample.

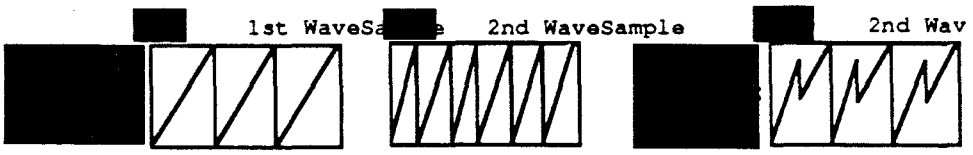

- Sélectionnez MIX WAVESAMPLES. Pressez ***Enter•Yes***.
- L'afficheur demande ARE SAMPLES LAYERED? Pressez ***Enter•Yes***.
- Sélectionnez FR INST=## L=## WS=##.
- Faites défiler jusqu'à TO INST=## L=## WS=##.
- Faites défiler jusqu'à CONVERT SOURCE PITCH, ou CONVERT DEST. PITCH. Pressez ***Enter•Yes***.
- Faites défiler jusqu'à VOLUME BALANCE=(-99 to +99). Servez-vous du curseur ***Data Entry*** pour régler les volumes respectifs.
- Pressez ***Enter•Yes***. L'afficheur indique KEEP=OLD/NEW. Pressez ***Enter•Yes*** pour garder les WaveSamples mixés, ou ***Cancel•No*** pour conserver les originaux.

CMD AMP	MERGE WAVESAMPLES
	Pressez Command / Amp / 3

MERGE WAVESAMPLES prend l'échantillon source, et l'enchaîne avec l'échantillon de destination. MERGE WAVESAMPLES partage beaucoup de paramètres avec MIX, avec en plus SCALE DEPTH et FADE ZONE. SCALE DEPTH et FADE ZONE fonctionnent de la même façon que dans la commande crossfade.

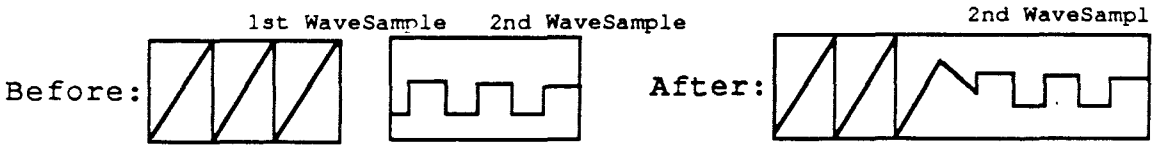

- Sélectionnez MERGE WAVESAMPLES. Pressez ***Enter•Yes***.
- L'afficheur indique ARE SAMPLES LAYERED? Pressez ***Enter•Yes***.
- Sélectionnez FR INST=## L=## WS=##. Faites défiler jusqu'à TO INST=## L=## WS=##.
- Faites défiler jusqu'à SCALE DEPTH=## DB, puis FADE ZONE (PERCENT)=##.
- Faites défiler jusqu'à CONVERT SOURCE PITCH ou CONVERT DEST. PITCH.
- Faites défiler jusqu'à VOLUME BALANCE=##. Pressez ***Enter•Yes***.
- L'afficheur indique KEEP=OLD/NEW. Pressez ***Enter•Yes*** pour garder les WaveSamples, enchaînés, ou ***Cancel•No*** pour conserver les originaux.

CMD AMP	SPLICE WAVESAMPLES
	Pressez Command / Amp / 4

Cette commande prend la fin de l'échantillon source, et la colle au début ou départ de l'échantillon de destination. SPLICE WAVESAMPLES est similaire à un collage de bande, un collage bout-à-bout. Vous pouvez également le voir comme un MERGE dont la plage de crossfade est nulle.

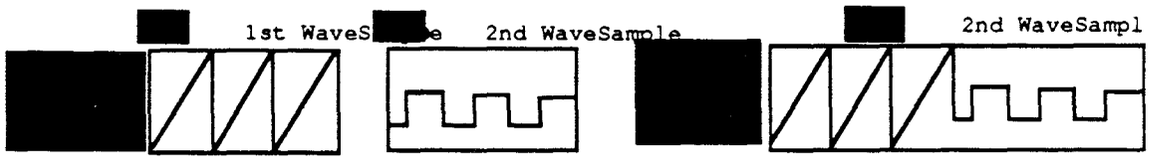

- Sélectionnez SPLICE WAVESAMPLES. Pressez ***Enter•Yes***.
- L'afficheur demande ARE SAMPLES LAYERED? Pressez ***Enter•Yes***.
- Sélectionnez FR INST=## L=## WS=##. Faites défiler jusqu'à TO INST=## L=## WS=##.
- Faites défiler jusqu'à CONVERT SOURCE PITCH. Faites défiler jusqu'à CONVERT DEST. PITCH.
- Faites défiler jusqu'à VOLUME BALANCE= (-99 to +99). Servez-vous du curseur ***Data Entry*** pour ajuster les volumes respectifs.
- Pressez ***Enter•Yes***. L'afficheur indique KEEP=OLD/NEW. Pressez ***Enter•Yes*** pour garder les WaveSamples collés, ou ***Cancel•No*** pour conserver les originaux.

CMD AMP	**FADE IN**
	Pressez Command / Amp / 5

Cette commande modifie le volume de l'échantillon, de 0% à 100%, afin de créer un FADE IN numérique dans le son. Sélectionnez d'abord une plage dans l'échantillon, à l'aide des adresses de début et de fin. Puis, choisissez une courbe de fade appropriée. Les fondus de 3 dB sont très réguliers, et analogues à la façon dont notre oreille réagit au son.

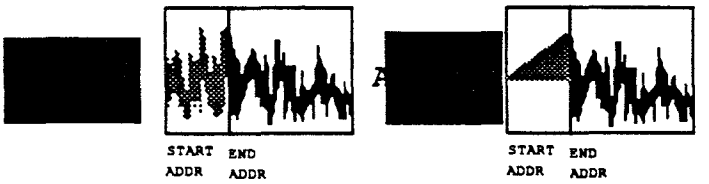

- Sélectionnez FADE IN. Pressez ***Enter•Yes***.
- Sélectionnez START ADDR=## (##). Faites défiler jusqu'à END ADDR=## (##).
- Faites défiler jusqu'à SCALE DEPTH=## DB. Pressez ***Enter•Yes***.
- L'afficheur indique KEEP=OLD NEW.
- Pressez ***Enter•Yes*** pour exécuter la commande (ou ***Cancel•No*** pour garder l' original).

Remarque: Lorsque STEREO LAYER LINK= ON, cette commande sera simultanément exécutée sur le WaveSample correspondant du layer contigu.

CMD AMP	**FADE OUT**
	Pressez Command / Amp / 6

Cette commande modifie le volume de l'échantillon, de 0% à 100%, afin de créer un FADE OUT numérique dans le son. Les paramètres sont identiques à ci-dessus.

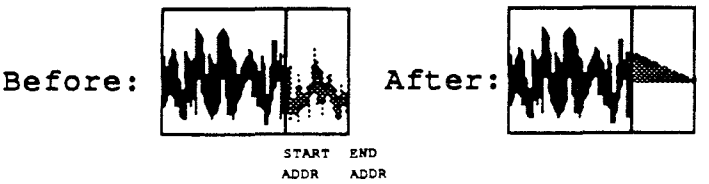

- Sélectionnez FADE OUT. Pressez ***Enter•Yes***.
- Sélectionnez START ADDR=## (##). Faites défiler jusqu'à END ADDR=## (##).
- Faites défiler jusqu'à SCALE DEPTH=## (##). Pressez ***Enter•Yes***.
- L'afficheur indique KEEP=OLD NEW.
- Pressez ***Enter•Yes*** pour exécuter la commande (ou ***Cancel•No*** pour garder l' original).

Remarque: Lorsque STEREO LAYER LINK= ON, cette commande sera simultanément exécutée sur le WaveSample correspondant du layer contigu.

Page Command/LFO Page (Commandes d'échantillon)

CMD LFO	CLEAR DATA
	Pressez Command / LFO / 0

Utilisez cette commande lorsque vous voulez rendre nul le niveau d'une partie du WaveSample. Servez-vous des adresses de "début" et de "fin" (start et end) pour sélectionner la section des données du WaveSample que vous voulez effacer.

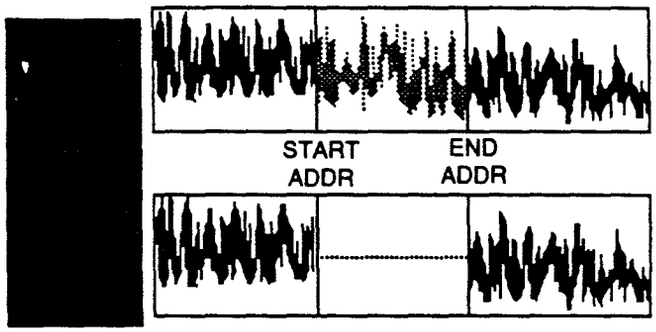

- Sélectionnez CLEAR DATA. Pressez ***Enter•Yes.***
- Sélectionnez START ADDR=## (##). Faites défiler jusqu'à END ADDR=## (##).
- Pressez ***Enter•Yes*** pour exécuter la commande (ou ***Cancel•No*** pour l'annuler).

Remarque: Lorsque STEREO LAYER LINK= ON, cette commande sera simultanément exécutée sur le WaveSample correspondant du layer contigu.

CMD LFO	COPY DATA
	Pressez Command / LFO / 1

COPY DATA permet de copier une portion d'échantillon dans un WaveSample et de le coller par dessus une partie d'un autre WaveSample, remplaçant les données qui s'y trouvaient. A l'aide des adresses de "début" et de "fin" (start et end), copiez les échantillons de la source vers la destination. La source et la destination peuvent être le même échantillon, ou bien la destination se trouver dans un autre instrument.

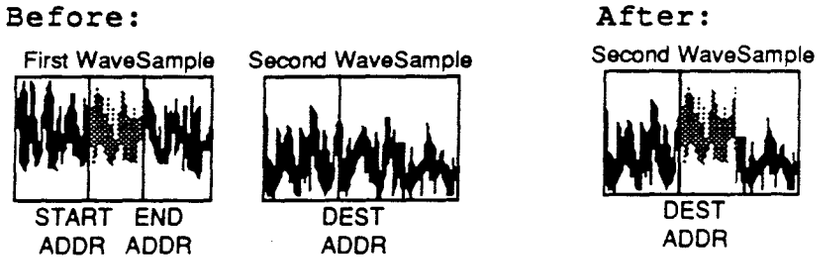

- Sélectionnez COPY DATA. Pressez ***Enter•Yes.***
- Sélectionnez FR INST=## L=## WS=##. Faites défiler jusqu'à START ADDR=## (##).
- Faites défiler jusqu'à END ADDR=## (##), puis TO INST=## L=## WS=##.
- Faites défiler jusqu'à DEST ADDR=## (##). Pressez ***Enter•Yes*** pour exécuter la commande (ou ***Cancel•No*** pour l'annuler).

CMD LFO	**REPLICATE DATA**
	Pressez Command / LFO / 0

La commande REPLICATE DATA sert à ajouter une section d'échantillon au bout d'elle même autant de fois que peut en contenir le WaveSample d'origine. Les données répliquées remplissent la zone restant dans le WaveSample après l'adresse de fin. Vous pouvez régler la plage de l'échantillon avec les adresses de début et de fin.

REPLICATE DATA

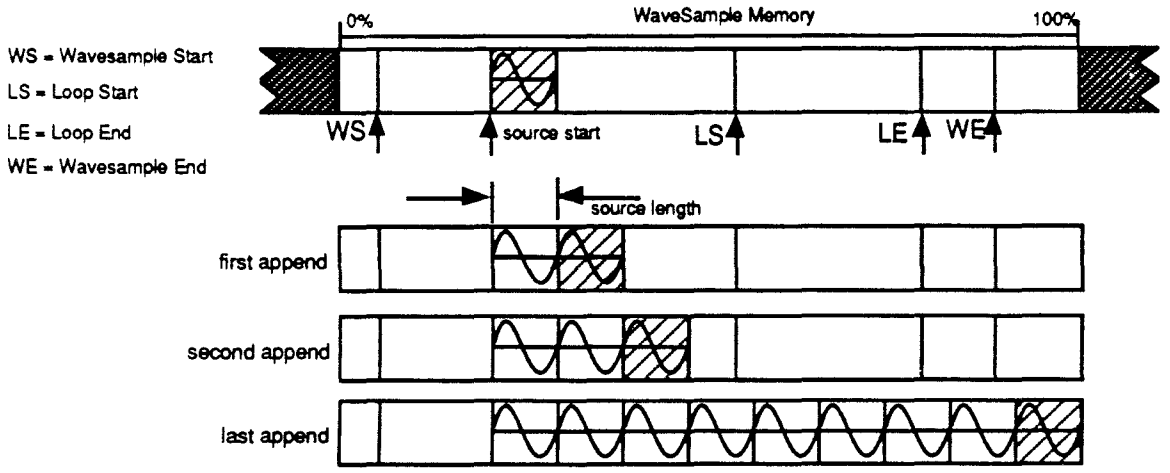

- Sélectionnez REPLICATE DATA. Pressez ***Enter•Yes***.
- Sélectionnez START ADDR=## (##). Faites défiler jusqu'à END ADDR=## (##). Pressez ***Enter•Yes***.
- L'afficheur indique KEEP=OLD NEW. Pressez ***Enter•Yes*** pour exécuter la commande (ou ***Cancel•No*** pour annuler la procédure).

Remarque: Lorsque STEREO LAYER LINK= ON, cette commande sera simultanément exécutée sur le WaveSample correspondant du layer contigu.

CMD LFO	**REVERSE DATA**
	Pressez Command / LFO / 3

La commande REVERSE DATA prend les données d'échantillon de la plage spécifiée, et la retourne, de façon que le dernier échantillon devienne le premier, l'avant-dernier le second, et ainsi de suite. L'effet est le même qu'une lecture à l'envers du WaveSample.

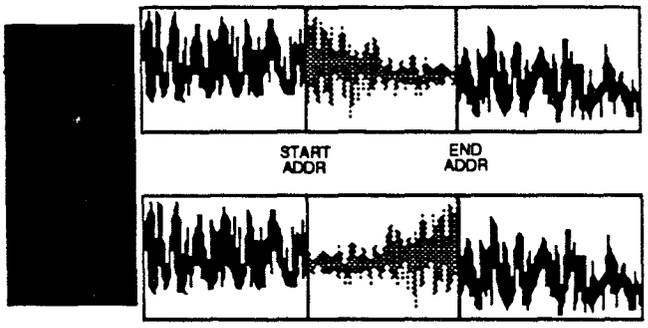

- Sélectionnez REVERSE DATA. Pressez ***Enter•Yes***.
- Sélectionnez START ADDR=## (##). Faites défiler jusqu'à END ADDR=## (##).
- Pressez ***Enter•Yes*** pour exécuter la commande (ou ***Cancel•No*** pour annuler la procédure).

Remarque: Lorsque STEREO LAYER LINK= ON, cette commande sera simultanément exécutée sur le WaveSample correspondant du layer contigu.

CMD LFO	**INVERT DATA**
	Pressez Command / LFO / 4

Cette commande inverse la phase des données d'échantillon sélectionnées. Ceci équivaut à jouer le WaveSample renversé, les crêtes de fréquence devenant des creux, et vice-versa. Si vous exécutez des manipulations avancées du WaveSample, il est parfois utile d'inverser la phase du signal, pour les besoins d'un crossfade. Ceci permettra parfois d'obtenir un point de crossfade plus régulier.

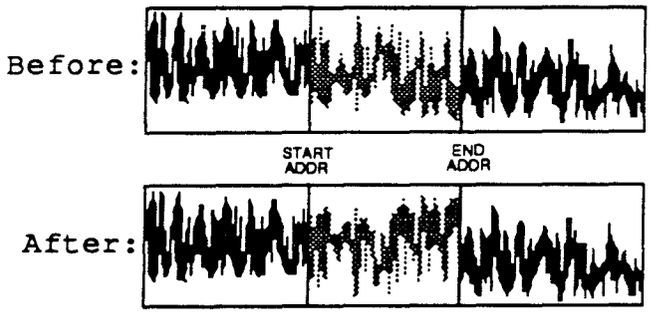

- Sélectionnez INVERT DATA. Pressez ***Enter•Yes***.
- Sélectionnez START ADDR=## (##). Faites défiler jusqu'à END ADDR=## (##).
- Pressez ***Enter•Yes*** pour exécuter la commande (ou ***Cancel•No*** pour annuler la procédure).

Remarque: Lorsque STEREO LAYER LINK= ON, cette commande sera simultanément

exécutée sur le WaveSample correspondant du layer contigu.

CMD LFO	ADD DATA
	Pressez Command / LFO / 5

Cette commande est similaire à COPY DATA, excepté qu'elle ajoute une section d'échantillon d'un WaveSample dans une section d'un autre, créant un composite des deux, en fonction des plages de la source et de la destination. Ce peut être le même WaveSample, ou deux différents. Lorsque PREVENT CLIPPING est activé, l'ASR-10 (si nécessaire) atténue les données de destination et de source, afin que la somme n'entraîne pas un écrêtage.

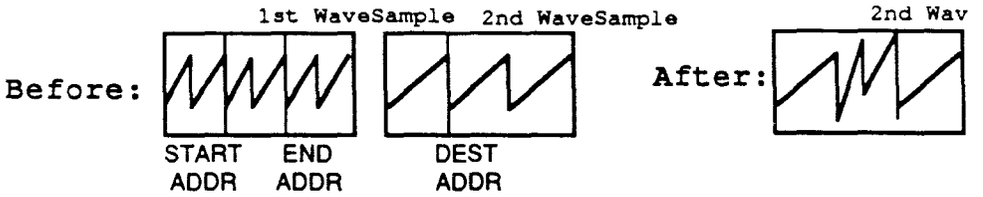

- Sélectionnez ADD DATA. Pressez ***Enter•Yes***.
- Sélectionnez FR INST=## L=## WS=##. Défilez jusqu'à START ADDR=## (##).
- Faites défiler jusqu'à END ADDR=## (##), puis TO INST=## L=## WS=##.
- Faites défiler jusqu'à DEST ADDR=##(##). Faites défiler jusqu'à PREVENT CLIPPING=(NO/YES). Pressez ***Enter•Yes***.
- L'afficheur indique KEEP=OLD NEW. Pressez ***Enter•Yes*** pour exécuter la commande (ou ***Cancel•No*** pour annuler la procédure).

CMD LFO	SCALE DATA
	Pressez Command / LFO / 6

Cette commande est un outil de "sculpture du son", qui vous permet de dessiner les variations de volume de l'échantillon. Comme pour les autres commandes, vous sélectionnez une plage de données à l'aide des adresses de départ et de fin. Vous réglez également l'intensité de la modification à l'aide des points SCALE START et SCALE END. Ceux-ci sont des multiplicateurs. SCALE START est le multiplicateur servant au départ de la plage-source, SCALE END est le multiplicateur utilisé à la fin de la plage-source. Si les deux points sont les mêmes, cela revient à multiplier la plage des données par le même nombre. Si vous voulez par exemple diviser par deux le niveau, réglez SCALE START et END sur 0.5. SCALE DEPTH fonctionne comme décrit ci-dessus. Si les points sont différents, les données sont modifiées suivant une courbe dont l'intensité est déterminée par SCALE DEPTH.

- Sélectionnez SCALE DATA. Pressez ***Enter•Yes***.
- Sélectionnez START ADDR=## (##). Faites défiler jusqu'à END ADDR=## (##). Faites défiler jusqu'à SCALE START=##.
- Faites défiler jusqu'à SCALE END=##, puis SCALE DEPTH=## DB. Pressez ***Enter•Yes***.
- L'afficheur indique KEEP=OLD NEW. Pressez ***Enter•Yes*** pour exécuter la commande (ou ***Cancel•No*** pour annuler la procédure).

Remarque: Lorsque STEREO LAYER LINK= ON, cette commande sera simultanément exécutée sur le WaveSample correspondant du layer contigu.